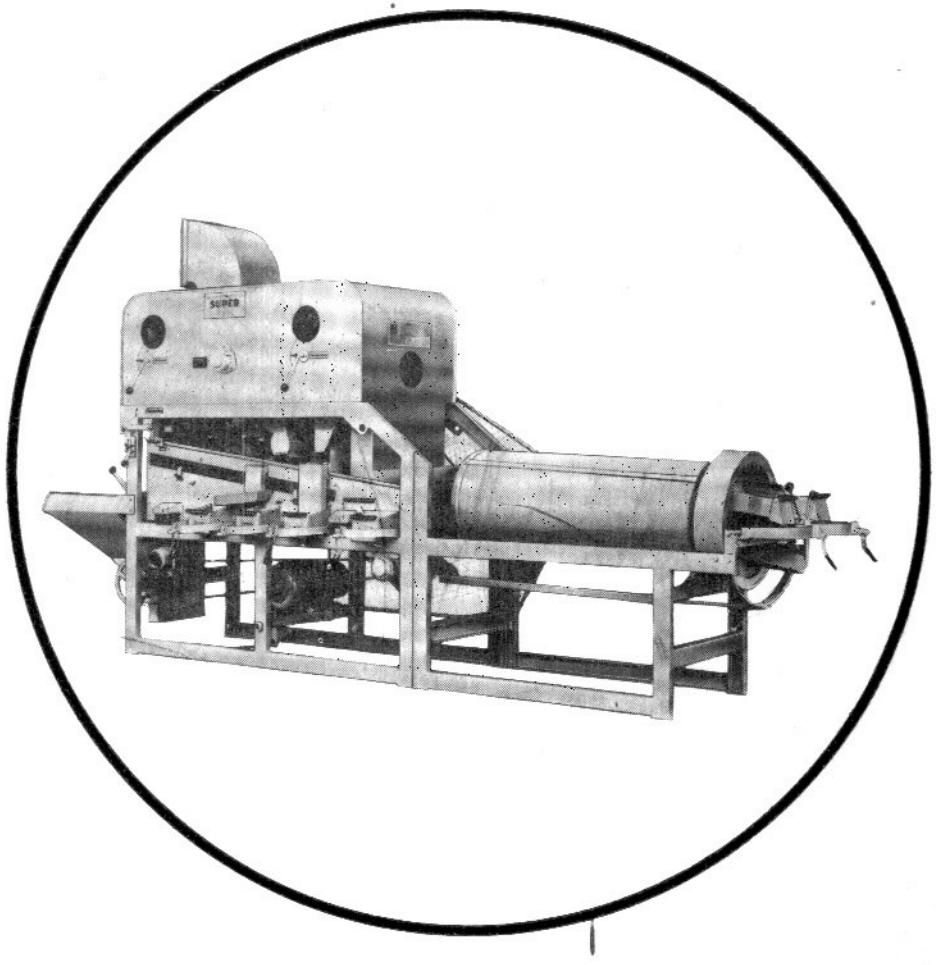


# Ersatzteilkatalog
# Super K 541 A

PETKUS WUTHA

# Ersatzteilkatalog

# Super K 541 A

## und dessen Varianten

10. Auflage 1990

PETKUS WUTHA

## Inhaltsverzeichnis


| Tafel-Nr. | | Seite |
|---|---|---|
| | Hinweise für die Ersatzteilbestellung und Zeichenerklärung | 3 |
| 1 | Gestell mit Motor | 8 |
| 2 | Siebantriebswelle | 10 |
| 3 | Bürstenantrieb | 13 |
| 4 | Keilriemenspanner und Keilriemen | 14 |
| 5 | Siebkasten | 16 |
| 6 | Bürstenwagen | 18 |
| 7 | Klopfer | 20 |
| 8 | Antriebsfeder für Siebkasten und Mulde | 22 |
| 9 | Obersieb, Untersieb und Steigsichergitter | 23 |
| 10 | Oberteil | 25 |
| 11 | Klappenkästen und Trennwände | 26 |
| 12 | Rotorgehäuse und Klappenkästen | 28 |
| 13 | Rotorwelle | 30 |
| 14 | Luftregulierschieber | 32 |
| 15 | Abdeckblech | 33 |
| 16 | Ansaugkanal | 35 |
| 17 | Einschüttrumpf | 36 |
| 18 | Gestell für Trieur | 39 |
| 19 | Schutzvorrichtung und Spritzblech | 40 |
| 20 | Trieurantriebswelle | 41 |
| 21 | Trieurrahmen, Schaufelrad und Trieurbolzen | 42 |
| 22 | Trieur-Auslesezylinder | 44 |
| 23 | Austragmulde | 45 |
| 24 | Absackkasten | 48 |
| 25 | Absackschiene und Absackring | 50 |
| 26 | Schutzgitter | 51 |
| 27 | Ausblaskrümmer und Krümmer | 53 |
| 28 | Abluftrohre | 54 |
| | Verschleißteilliste | 55 |




## Hinweise bei der Ersatzteilbestellung

1. Bei Bestellung von Ersatzteilen sind anzugeben:
   a) Nummer der Maschine lt. Typenschild
   b) Ersatzteil-Nr. lt. Katalog
   c) Benennung lt. Katalog
   d) Gewünschte Stückzahl
   e) Gewünschte Versandart
   f) Genaue Versandanschrift (Post, Bahnstation)
2. Bei Rückfragen ist die Angabe der Vertragsnummer erforderlich.
3. Wird die Rückgabe von eingesandten Materialien gewünscht, so muß dies ausdrücklich im Brief und durch Anhängezettel am Teil selbst vermerkt werden. Alte Teile werden nicht aufbewahrt.
4. Bei Beanstandungen, die innerhalb von 8 Tagen nach Empfang gemeldet sein müssen, ist die Packliste beizulegen oder die Vertragsnummer und Versanddatum anzugeben.
5. Teile ohne Ersatzteil-Nummer werden von uns nicht geliefert und sind durch den zuständigen Fachhandel zu beziehen.
6. Die Bezeichnung „PeN" bedeutet Petkus-Norm.
   Die Bezeichnung „FoN" bedeutet Fortschritt-Norm.

**Zur Beachtung!**

Die in dem Ersatzteilkatalog gezeigten Abbildungen sind unverbindlich. Durch Weiterentwicklung und Verbesserungen läßt es sich nicht vermeiden, daß Teile in Einzelheiten und Formgebung Veränderungen erfahren.

Die unter Bemerkung stehenden Abkürzungen der Ausführungsvarianten (A; A04 usw.) besagen, daß die genannten Teile nur für die genannten Ausführungsvarianten gelten.

A = K 541 A
A04 = K 541 A04
A06 = K 541 A06
A08 = K 541 A08
A11 = K 541 A11
A18 = K 541 A18
A44 = K 541 A44

**Zeichenerklärung**

a — verzinkte TGL-Teile (gal Znc)
b — Standardausführung
c — Ausrüstungsteile
x — Stückzahl nach Bedarf

Tabellenkopf

| Bezugs-Nr. | Ersatzteil-Nr. | Benennung | TGL-Teil Nr | Stückzahl | Bemerkungen |
|---|---|---|---|---|---|

## Указания при заказе на запасные детали

1. При заказах на запасные необходимо указать:
   а) номер машины, согласно типовой табличке
   б) номер запасной детали, согласно каталогу
   в) наименование, согласно каталогу
   г) желаемое количество штук
   д) желаемый вид транспорта
   э) точный адрес получателя (почта, станция ж.-д.)
2. При обратных запросах требуется указать коммиссионный номер и знак диктанта.
3. Если будет желательно получить обратно присланные деталиобразцы, необходимо определенно сообщить об этом в письме и на прикрепленной к детали этикетке. Старые детали нами не сохраняются.
4. При рекламациях, которые должны нам сообщаться в течение 8 дней со дня получения, требуется приложить упаковочный лист или указать коммиссионный номер счета.
5. Детали без номера запасной детали нами не поставляются и их необходимо приобретать в соответствующем специальном магазине.
6. Наименование «PeN» означает Нормы Петкуса.
   Наименование «FoN» означает Нормы Фортшрита.

**Внимание!**

Показанные в каталоге запасных деталей рисунки не являются обязывающими. Путем дальнейшего развития и улушений не всегда имеется возможность придерживаться указанных в каталоге форм единичных деталей.

Приведенные под «Примечание» условные сокращения вариантов исполнения (A; A04 и т. д.) означают, что названные части действуют только для вариантов исполнения.

A = К'541 A
A04 = К 541 A04
A06 = К 541 A06
A08 = К 541 A08
A11 = К 541 A11
A18 = К 541 A18
A44 = К 541 A44

**обяснение знаков**

a — оцинкованые детали по ТГЛ (gal. Znc)
b — стандартное изготовление
c — детали оборудования
x — количество по требованию

| Номер заказа | Номер запасной детали | Наименование | ТГЛ-Номер детали | К-во | Примечание |
|---|---|---|---|---|---|



## To help you, when ordering spare parts

1. Please state the following when ordering spare parts:
   a) machine serial Nr. corresponding to the name plate
   b) spare part number corresponding to the spare parts list
   c) description corresponding to the spare parts list
   d) number of pieces required
   e) despatch requirements
   f) precise address of destination (post office, railway stn.)
2. Please quote contract number with all enquiries.
3. Should submitted patterns be returned, please disclose full details in accompanied letter, together with indentification tag on the pattern. No used par will be stored.
4. Complaints should reach us within 8 days upon receipt of goods, accompanied with the packing list or contract number, the invoice number should be quoted.
5. Components without spare part numbers are not supplied by us, these parts should therefore be ordered through the special trade.
6. The specified description "PeN" denotes Petkus standards.
   The specified description "FoN" denotes Fortschritt standards.

**Please note!**

Our products, due to technological developments, are continually being improved, and we reserve the right to modify any part or parts of our products without prior notice. Information and drawings published in this catalogue are therefore by us not obligatory.

The table column "Notes" indentifies in abbreviated form (A; A04 etc.) the mentioned design versions to which the respective components apply.

A = K 541 A
A04 = K 541 A04
A06 = K 541 A06
A08 = K 541 A08
A11 = K 541 A11
A18 = K 541 A18
A44 = K 541 A44

**Explanation to the drawings**

a — galvanized TGL-parts (gal Znc)
b — Standard equipment
c — equipment parts
x — connection according to requirement

Table heading

| Reference number | Spare part number | Description | TGL part number | Number of pieces | Remarks |
|---|---|---|---|---|---|

## Conseils pour la commande de pièces de rechange

1. A la commande de pièces de rechange, indiquer:
   a) numéro de la machine selon plaque signalétique
   b) numéro de pièce de rechange suivant liste
   c) Denomination suivant liste
   d) nombre désiré
   e) mode d'expédition désiré
   f) adresse d'expédition exacte (poste, station de chemin de fer)
2. Pour tout supplément d'information, il est indispensable de mentionner le numéro de commission et le signe de référence.
3. Si vous désirez le renvoi des échantillons ou spécimens que vous nous avez prêtés, prière de le spécifier expressément dans la correspondance et par papillon rattaché è la dite pièce.
4. Pour toute les réclamations qui devront nous être signalées 8 jours après la réception, joindre le billet d'emballage ou le numéro de commission de la facture.
5. Nous ne livrons pas pièces sans numéro de pièce de rechange; on devra se les procurer dans de commerce spécialisé compétent.
6. La désignation « PeN » signifie: norme Petkus.
   La désignation « FoN » signifie: norme Fortschritt.

**Prendre en considération!**

Les figures représentées dans le catolgue sont sans engagement.
Perfectionnements et améliorations entrainent évidemment la modifaction de certaines piéces au point du vue détails et formes.

Les abréviations des variantes (A; A04; etc.) figurant dans la rubrique « Remarque » signifient que les piéces en question sont valables uniquement pour les variantes d'exécution en quetstion.

A = K 541 A
A04 = K 541 A04
A06 = K 541 A06
A08 = K 541 A08
A11 = K 541 A11
A18 = K 541 A18
A44 = K 541 A44

**Légende**

a — pièces TGL galvanizadas (gal Znc)
b — Type standard
c — équipement
x — nombre des pièces suivant les besoins

Téte du tableau

| N° de référence | N° de la pièce de rechange | Dénomination | N° de la pièce TGL | Nombre des piéces | Observations |
|---|---|---|---|---|---|



## Indicaciones para el pedido de repuestos

1. Para el pedido de repuestos hay que indicar:
   a) Número de la maquina según placa de caracteristicas
   b) Número de la pieza de recambio según catáloga
   c) Denominación según catáloga
   d) Número de piezas deseado
   e) Forma de envío deseada
   f) Dirección de envío exacta (Correo, estación de ferrocarril).
2. En caso de consultas se necesita el dato el número del contrato.
3. Si se desea la devolución de muestras, entoncos hay que apuntarlo expresivamente en la carta y mediante etiquetas colgandas en la pieza misma. Piezas viejas no son despositadas.
4. En caso de reclamaciones que tienen que ser anunciadas dentro de 8 días después de recibo, hay que adjuntar la lista de embalaje o indicar el número del contrato y fecha del suministro.
5. No suministramos piezas sin número de piezas o sin No.-PeN y hay que pedirlas por el comercio industrializado.
6. La designación „PeN" significa Norma Petkus.
   La designación „FoN" significa Norma Fortschritt.

**¡Atención!**

Las grabaciones mostrados en el catálogo de piezas de cambio son sin compromiso. Por el desarrollo ulterior y mejoramientos no se puede evitar que piezas en detalles y daseño están sujetas a transformaciones.

Las abreviaturas indicadas bajo el titulo „Observaciones" para las diferentes variantes (A; A04 etc.) significan que las respectivas piezas solamente tienen validez para la variante indicada.

A = K 541 A
A04 = K 541 A04
A06 = K 541 A06
A08 = K 541 A08
A11 = K 541 A11
A18 = K 541 A18
A44 = K 541 A44

**Explicación de signos**

a — piezas TGL galvanizadas (gal Znc)
b — Equipo standard
c — Piezas de equipación
x — Número de piezas según demanda

Cabeza del cuadro

| No. de referencia | No. de repuestos | Denominación | Pieza-TGL No. | Número de piezas | Observación |
|---|---|---|---|---|---|

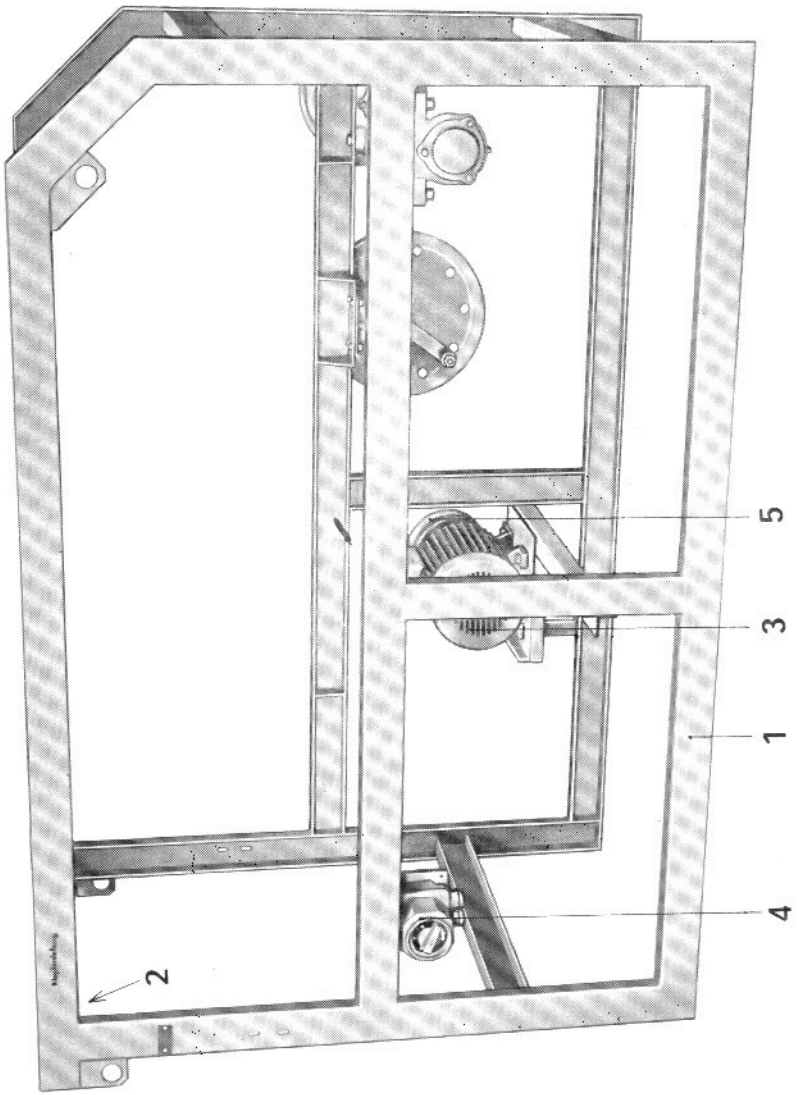




| Bezugs-Nr. | Ersatzteil-Nr. | Benennung | TGL-Teil-Nr. | Stückzahl | Bemerkungen |
|---|---|---|---|---|---|
| 1 | 6541 10 001 | Gestell | | 1 | |
| 2 | 6541 10 002 | Vordere Querschiene | | | |
| | | Sechskantschraube M 8 × 20 | 0-933-8.8 | 4 | a |
| | | Federring B 8 | 7403 | 4 | a |
| | | Sechskantmutter M 8 | 0-934-6 | 4 | a |
| | | Scheibe 8,4 | 0-125-St | 4 | a |
| 3 | | Motor KMR 100 S 4-220 380-50-IM 1001 — TGL 11856 3 1420 | | 1 | A; A06; A09 |
| | | Motor KMR 100 S 4-220 380,60-IM 1001 — TGL 11856 T II 3,6 1730 | | 1 | A04; A44 |
| | | Motor KMR 100 S 4-220 380-50-IM 1001 — TGL 11856 T II 3 1420 | | 1 | A11 |
| | | Sechskantschraube M 10 × 35 | 0-933-8.8 | 4 | a |
| | | Scheibe 10,5 | 0-125-St | 4 | a |
| | | Federring B 10 | 7403 | 4 | a |
| | | Sechskantmutter M 10 | 0-934-6 | 4 | a |
| 4 | | Paketnockenschalter 16 A 2800 064 312 120 Rot | | 1 | A; A04; A11; A44 |
| 5 | 6541 10 015 | Keilriemenscheibe | | 1 | A; A06; A08; A09 |
| | 02 203589 4 | Keilriemenscheibe | | 1 | A; A04; A11; A44 |
| | | Gewindestift M 8 × 18 | 0-438 | 1 | A; A04 A06; A09; A11; A44 |

| Bezugs-Nr. | Ersatzteil-Nr. | Benennung | TGL-Teil-Nr. | Stückzahl | Bemerkungen |
|---|---|---|---|---|---|
| | 6541 11 003 | Siebkastenantrieb | | 1 | |
| | | Sechskantschraube | | | |
| | | M 12 × 45 | 0-933-8.8 | 4 | a |
| | | Scheibe 13 | 0-125-St | 4 | a |
| | | Federring B 12 | 7403 | 4 | a |
| | | Sechskantmutter M 12 | 0-934-6 | 4 | a |

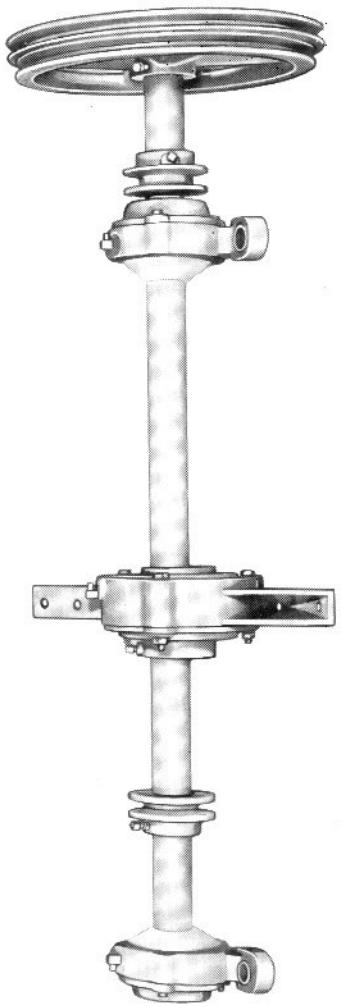





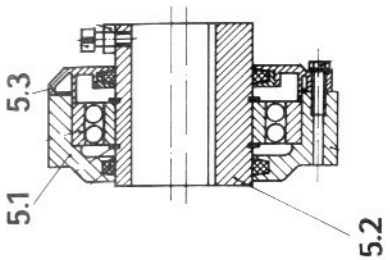


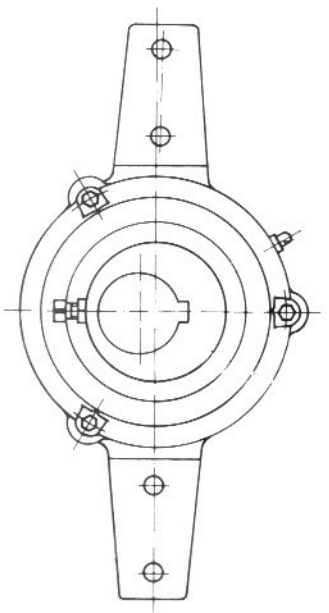

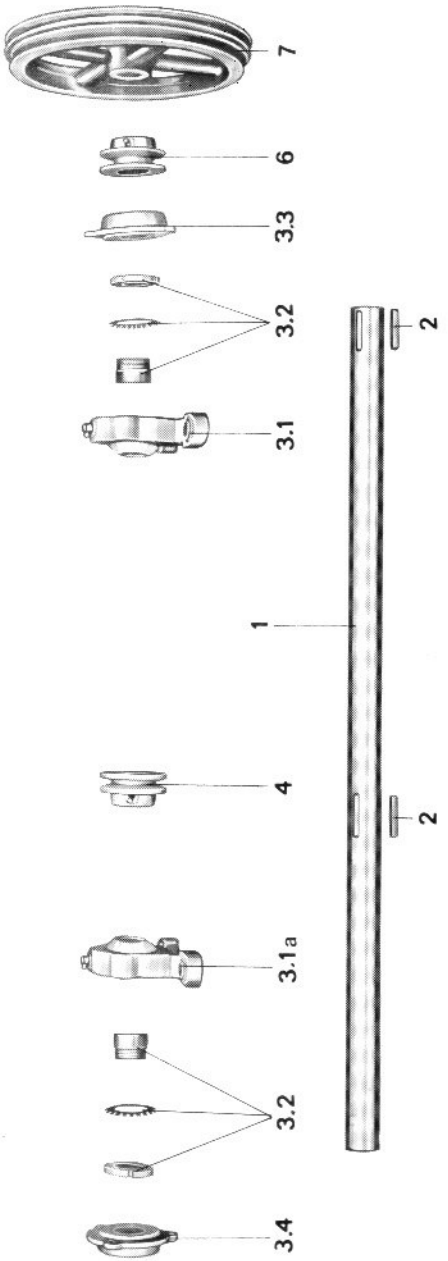

| Bezugs-Nr. | Ersatzteil-Nr. | Benennung | TGL-Teil-Nr. | Stückzahl | Bemerkungen |
|---|---|---|---|---|---|
| 1 | 6541 10 004 | Welle | | 1 | |
| 2 | | Paßfeder A 12 × 8 × 40 | 9500 | 2 | |
| 3 | | Lager komplett | | 2 | |
| 3.1. | PeN 17163:4 | Stehlagergehäuse B 85 H 7 × 43 | | 1 | |
| 3.1.a | PeN 17163:4 | Stehlagergehäuse A 85 H 7 × 43 | | 1 | |
| 3.2. | | Pendellkugellager 1209 k | 2983 | 1 | |
| | | Spannhülse komplett H 209 | ST RGW 776 | 1 | |
| 3.3. | FoN 17165 | Lagerdeckel B 85 | | 1 | |
| 3.4. | FoN 17165 | Lagerdeckel A 85 | | 1 | |
| | | Filzring 40 | 39022 | 1 | |
| | | Sechskantschraube M 6 × 55 | 0-933-8.8 | 3 | |
| | | Federring B 6 | 7403 | 3 | |
| | | Sechskantmutter M 6 | | 3 | |
| 4 | 6549 10 003 | Keilriemenscheibe | | 1 | |
| | FoN 14105 | Sechskantschraube M 8 × 20 | | 1 | |
| 5 | | Exzenterlager komplett | | 1 | |
| 5.1. | 02 202259 2 | Exzenterlagergehäuse | | 1 | |
| 5.2. | 6541 10 005 | Exzenter | | 1 | |
| | | Pendelkugellager 1215 | 2983 | 1 | |
| | | Sicherungsring 75 | 0-471 | 2 | |
| 5.3. | 6531 12 089 | Lagerdeckel | | 1 | |
| | | Filzring 75 | 0-5419 | 2 | |
| | | Sechskantschraube M 6 × 25 | 0-933-8.8 | 3 | |
| | | Federring B 6 | 7403 | 3 | |
| | PeN 14002 | Vierkantschraube M 8 × 20 | | 1 | |
| | | Sechskantmutter M 8 | 0-934-6 | 1 | |
| 6 | PeN 17502 | Keilriemenscheibe A 90 × 40 | | 1 | |
| | FoN 14105 | Sechskantschraube M 8 × 20 | | 1 | |
| 7 | 6541 10 006 | Stufenkeilriemenscheibe | | 1 | |
| | PeN 14002 | Vierkantschraube M 8 × 25 | | 1 | |





| Bezugs-Nr. | Ersatzteil-Nr. | Benennung | TGL-Teil-Nr. | Stückzahl | Bemerkungen |
|---|---|---|---|---|---|
| | 6541 10 009 | Bürstenwagenantrieb | | 1 | |
| 1 | 6212 01 004 | Lagerbock | | 1 | |
| 2 | 6541 10 010 | Kurbelwelle | | 1 | |
| 3 | | Scheibe 25 | 0-125-St | 1 | |
| 4 | | Stellring A 25 | 0-705 | 1 | |
| 5 | FoN 175004 | Keilriemenscheibe A 1 355 × 17 × 25 | | 1 | |
| | PeN 14003 | Sechskantschraube M 8 × 20 | | 1 | |
| | | Sechskantschraube M 8 × 25 | 0-933-8.8 | 4 | |
| | | Scheibe 8,4 | 0-125-St | 8 | |
| | | Federring B 8 | 7403 | 4 | |
| | | Sechskantmutter M 8 | 0-934-6 | 4 | |

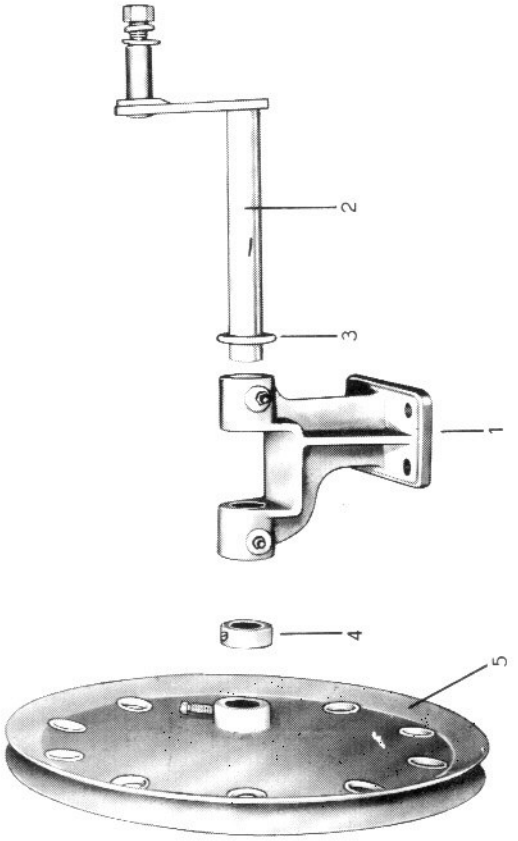

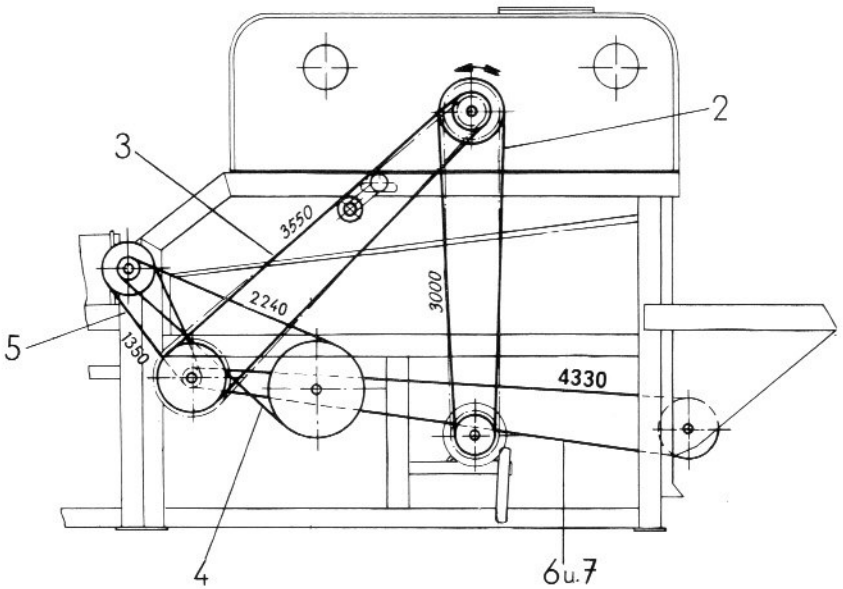


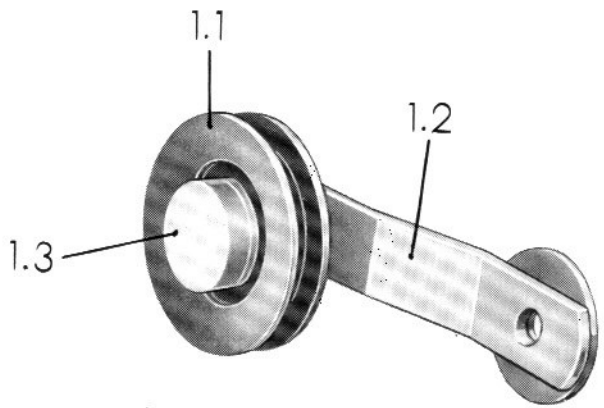






| Bezugs-Nr. | Ersatzteil-Nr. | Benennung | TGL-Teil-Nr. | Stückzahl | Bemerkungen |
|---|---|---|---|---|---|
| 1 | PeN 17718 | Keilriemenspanner 4 | | 1 | |
| | | Sechskantschraube M 16 × 35 | 0-933-8.8 | 1 | a |
| | | Federring B 16 | 7403 | 1 | a |
| 1.1. | PeN 1718:1 | Hebelarm D | | 1 | |
| 1.2. | PeN 17716 | Keilriemenspannrolle | | 1 | |
| 1.3. | PeN 18440 | Dichtungskappe 48,5 × 18 | | 1 | |
| | | Sechskantschraube M 16 × 35 | 0-933-4.8 | 1 | a |
| | | Federring B 16 | 7403 | 1 | a |
| | | Sechskantmutter M 16 | 0-934-6 | 1 | a |
| 2 | | Keilriemen B × 3000 (Motor-Lüfter) | 6554 | 1 | |
| 3 | | Keilriemen A × 3550 (Lüfter-Siebantrieb) | 6554 | 1 | |
| 4 | | Keilriemen B × 2240 (Bürstenwagen-Zellenausleser) | 6554 | 1 | |
| 5 | | Keilriemen B × 1350 (Siebantrieb-Zellenausleser) | 6554 | 1 | |
| 6 | 02 203570 8 | Keilriemen (Siebantrieb-Speisewalze) | | 2 | |
| 7 | 00 661593 5 | Keilriemenschloß B 7 | | 2 | |

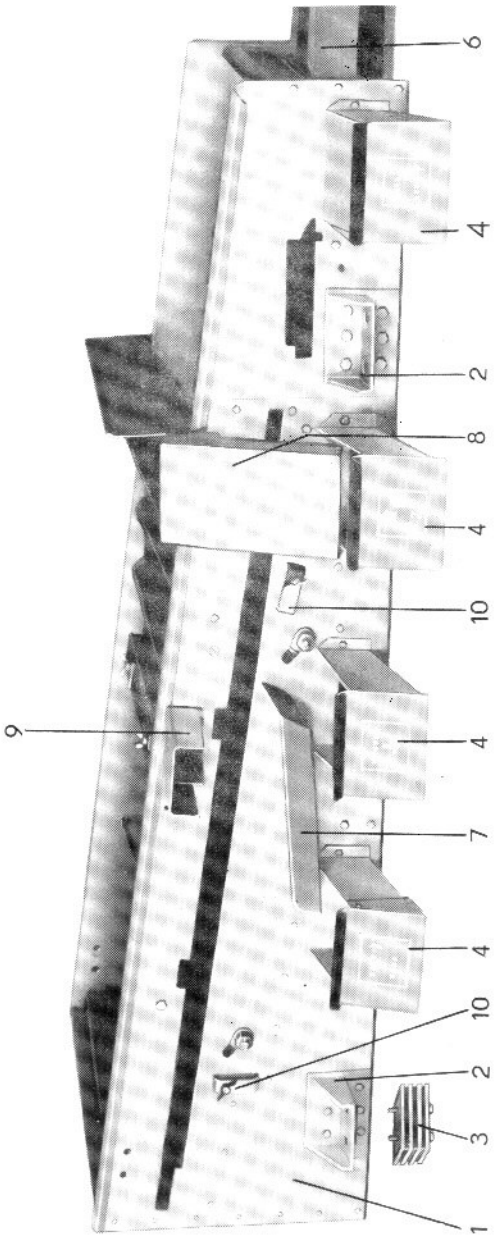






| Bezugs-Nr. | Ersatzteil-Nr. | Benennung | TGL-Teil-Nr. | Stückzahl | Bemerkungen |
|---|---|---|---|---|---|
| 1 | 6541 21 001 | Siebkasten | | 1 | |
| 2 | 6541 00 002 | Konsole | | 4 | |
| | 6541 21 005 | Antriebssteg | | 1 | |
| | | Sechskantschraube M 8 × 20 | 0-933-8.8 | 8 | |
| | | Federring B 8 | 7403 | 8 | |
| | | Sechskantmutter M 8 | 0-934-6 | 8 | |
| | | Sechskantschraube M 8 × 25 | 0-933-8.8 | 16 | |
| | | Federring B 8 | 7403 | 16 | |
| | | Sechskantmutter M 8 | 0-934-6 | 16 | |
| 3 | 6218 00 019 | Gummifeder | | 4 | |
| | | Federring B 10 | 7403 | 8 | |
| | | Sechskantmutter B 10 | 0-934-6 | 8 | |
| | | Scheibe 10,5 | 0-125-St | 8 | |
| 4 | 6541 00 012 | Ablaufstutzen | | 4 | |
| 6 | 6541 20 003 | Ablaufschotte | | 1 | |
| 7 | 6541 00 014 | Ablaufrinne | | 1 | |
| | | Sechskantschraube M 6 × 16 | 0-933-8.8 | 27 | |
| | | Scheibe 6,4 | 0-125-St | 23 | |
| | | Federring B 6 | 7403 | 27 | |
| | | Sechskantmutter M 6 | 0-934-6 | 27 | |
| 9 | 6541 20 004 | Auslaufschotte | | 1 | |
| 10 | 6541 00 005 | Spannbügel für Untersieb | | 2 | |
| | 6531 20 148 | Spanngriff (Steigsichtergitter) | | 1 | |

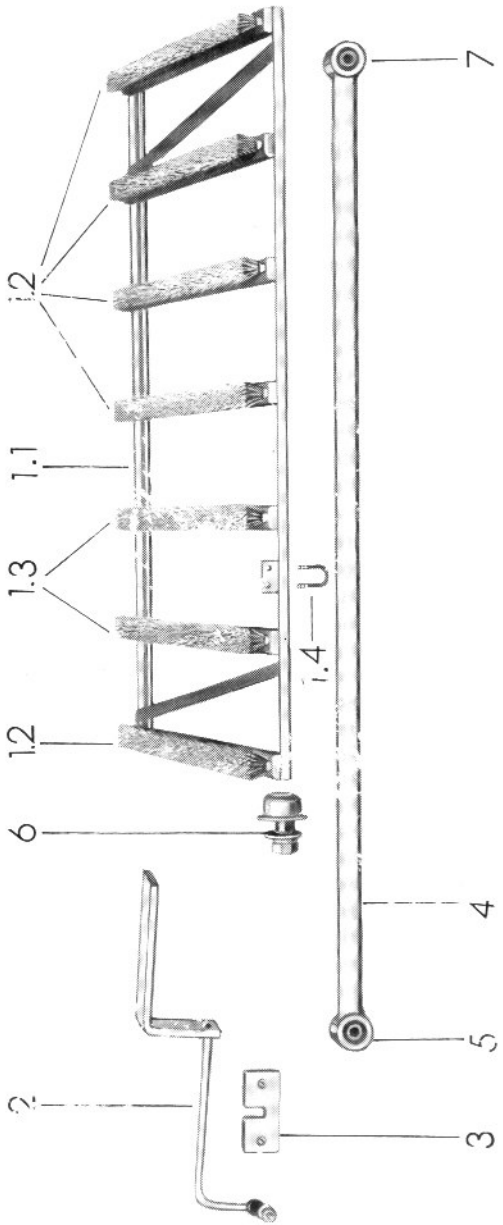






| Bezugs-Nr. | Ersatzteil-Nr. | Benennung | TGL-Teil-Nr. | Stückzahl | Bemerkungen |
|---|---|---|---|---|---|
| 1 | 6541 00 035 | Bürstenwagen | | 1 | |
| 1.1. | 6541 00 006 | Rahmen | | 1 | |
| 1.2. | 6541 00 007 | Flachbürste | | 5 | |
| 1.3. | 6541 00 008 | Flachbürste | | 2 | |
| | | Senkschraube | | | |
| | | M 6 × 35 | 5683 | 14 | |
| | | Scheibe A 7 | 0-440 | 14 | |
| | | Sechskantmutter M 6 | 0-934-6 | 14 | |
| 1.4. | 6212 20 015 | Bügel | | 1 | |
| | | Sechskantmutter M 6 | 0-934-6 | 4 | |
| 2 | 6541 00 009 | Antriebshaken | | 1 | |
| | | Sechskantschraube | | | |
| | | M 8 × 40 | 0-933-8.8 | 2 | |
| | | Federring B 8 | 7403 | 2 | |
| | | Scheibe 8,4 | 0-125-St | 2 | |
| | | Sechskantmutter M 8 | 0-934-6 | 2 | |
| 3 | 6212 02 008 | Lager | | 1 | |
| | | Flachrundschraube | | | |
| | | M 8 × 30 | 0-603 | 2 | |
| | | Scheibe A 9,5 | 0-440 | 2 | |
| | | Sechskantmutter M 8 | 0-934-6 | 2 | |
| 4 | 6541 00 018 | Schubstange | | 1 | |
| 5 | 6531 00 004 | Silentblock | | 1 | |
| | | Scheibe 17 | | 1 | |
| | | Federring B 16 | 0-125-St | 1 | |
| | | Sechskantmutter M 16 | 7403 | 1 | |
| | | Sechskantmutter M 16 | 0-934-6 | 1 | |
| | | Scheibe 10,5 | 0-125-St | 1 | |
| | | Federring B 10 | 7403 | 1 | |
| | | Sechskantmutter M 10 | 0-934-6 | 1 | |
| 6 | 6531 20 145 | Führungsrolle komplett | | 4 | |
| | PeN 14501 | Scheibe 16 + 03 × 45 × 3 | | 4 | |
| | | Scheibe 17 | 0-125-St | 4 | a |
| | | Federring B 16 | 7403 | 4 | a |
| | | Sechskantmutter M 16 | 0-934-6 | 4 | a |
| 7 | 6531 01 058 | Buchse | | 2 | |

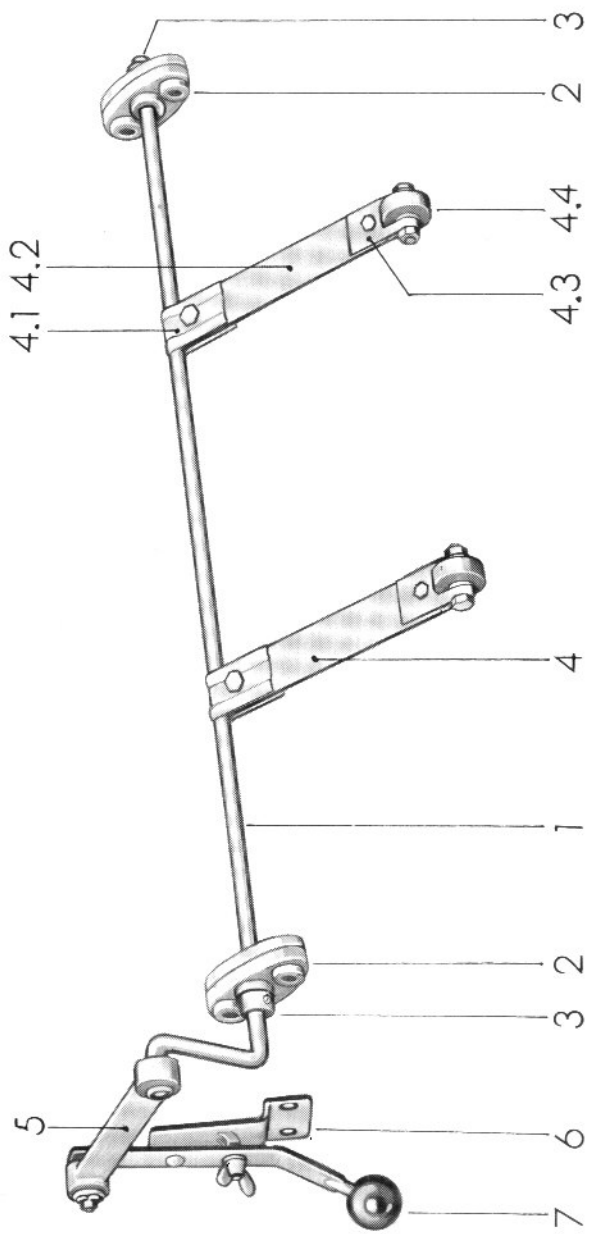






| Bezugs-Nr. | Ersatzteil-Nr. | Benennung | TGL-Teil-Nr. | Stückzahl | Bemerkungen |
|---|---|---|---|---|---|
| 1 | 6541 20 020 | Klopferwelle | | 1 | |
| 2 | FoN 17163 | Flanschgleitlager 12 | | 4 | |
| | | Sechskantschraube M 6 × 20 | 0-933-8.8 | 4 | |
| | | Federring B 6 | 7403 | 4 | |
| | | Sechskantmutter M 6 | 0-934-6 | 4 | |
| 3 | | Stellring 12 | | 2 | |
| 4 | 6541 20 002 | Klopfer | | 2 | |
| 4.1. | 6541 20 016 | Klemmplatte | | 1 | |
| | | Sechskantschraube M 8 × 20 | 0-933-8.8 | 1 | a |
| | | Sechskantmutter M 8 | 0-934-6 | 1 | a |
| 4.2. | 6541 20 017 | Klopffeder | | 1 | |
| 4.3. | 6541 20 018 | Rollenhalter | | 1 | |
| 4.4. | 6541 20 019 | Rolle | | 1 | |
| | | Sechskantschraube M 6 × 16 | 0-933-8.8 | 1 | |
| | | Sechskantmutter M 6 | 0-934-6 | 1 | |
| | | Sechskantschraube M 8 × 40 | 0-933-8.8 | 1 | a |
| | | Scheibe 8,4 | 0-125-St | 2 | a |
| | | Sechskantmutter M 8 | 0-934-6 | 1 | a |
| 5 | 6541 00 022 | Stellhebel | | 1 | |
| | 6541 00 023 | Buchse | | 2 | |
| 6 | 6541 00 021 | Klopferverstellung | | 1 | |
| | | Flügelmutter M 8 | 0-315 | 1 | a |
| | | Sechskantschraube M 8 × 20 | 0-933-8.8 | 2 | |
| | | Federring B 8 | 7403 | 2 | |
| | | Sechskantmutter M 8 | 0-934-6 | 2 | |
| 7 | | Kugelgriff B 40 | 2950 | 1 | |

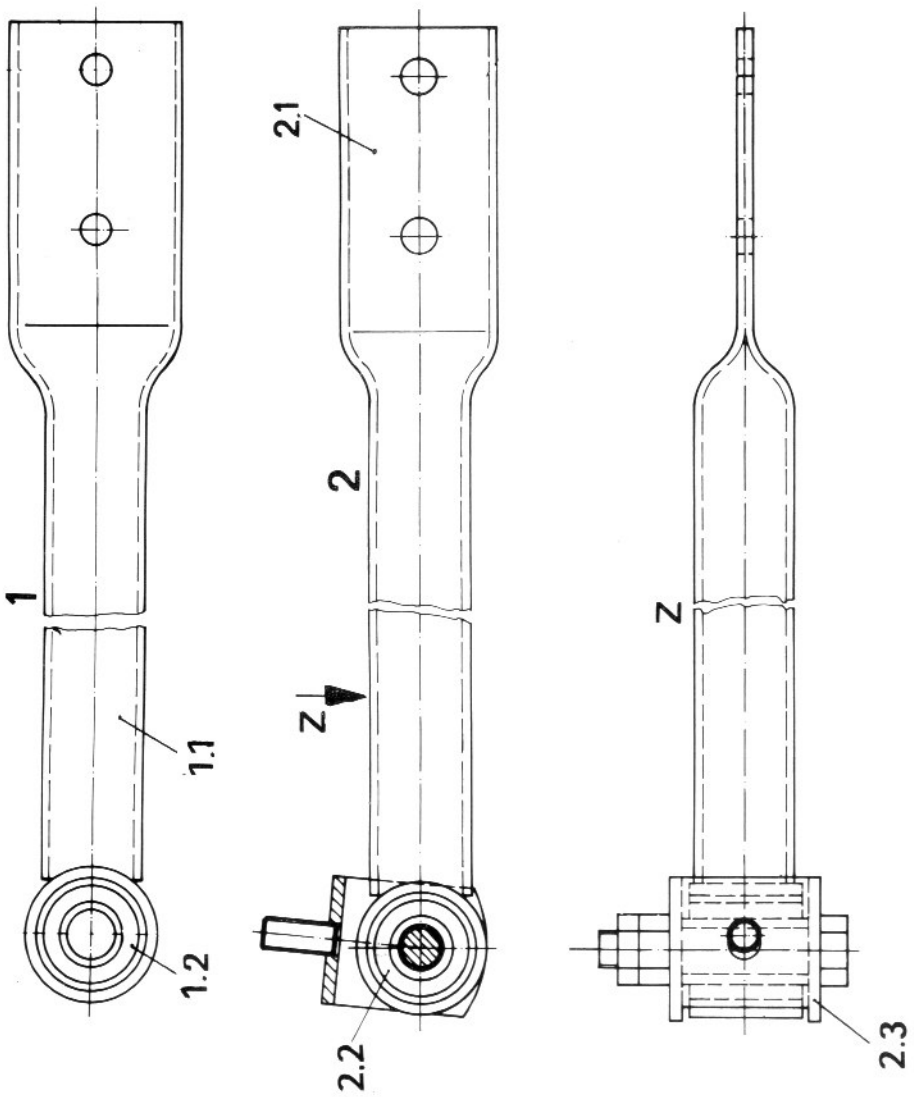






| Bezugs-Nr. | Ersatzteil-Nr. | Benennung | TGL-Teil-Nr. | Stückzahl | Bemerkungen |
|---|---|---|---|---|---|
| 1 | 6541 01 017 | Schubstange | | 1 | |
| | | Sechskantschraube M 12 × 70 | 0-7990 | 1 | a |
| | | Sechskantmutter M 12 | 0-934-6 | 1 | a |
| | | Sechskantmutter BM 12 | 0-439-04 | 1 | a |
| | | Sechskantschraube M 10 × 35 | 0-933-8.8 | 2 | a |
| | | Federring B 10 | 7403 | 2 | a |
| | | Sechskantmutter M 10 | 0-934-6 | 2 | a |
| 1.1. | 6541 01 003 | Schubstange | | 1 | |
| 1.2. | 6531 00 004 | Silentblock | | 1 | |
| 2 | 6541 01 031 | Schubstange | | 1 | |
| | | Federring B 10 | 7403 | 3 | a |
| | | Sechskantmutter M 10 | 0-934-6 | 3 | a |
| | | Sechskantschraube M 10 × 35 | 0-933-8.8 | 2 | a |
| 2.1. | 6541 01 040 | Schubstange | | 1 | |
| 2.2. | 6531 00 004 | Silentblock | | 1 | |
| 2.3. | 6531 00 273 | Halter | | 1 | |

**Tafel Nr. 9**

| Bezugs-Nr. | Ersatzteil-Nr. | Benennung | TGL-Teil-Nr. | Stückzahl | Bemerkungen |
|---|---|---|---|---|---|
| 1 | 6212 20 028 | Obersieb Lv 3; 3,25; 3,75; 4<br>Rv 4,5; 5,5 | | 1 | b |
| 2 | 6541 00 011 | Wechselsiebrahmen (Untersieb) | | 1 | b A; A04; A06; A08; A11; A18; A44 |
| 2.1. | 6212 1—3.2.0:21 | Siebblech Lv 1,8; 2,0; 2,25; 2,5 | | 1 | b A; A04; A06; A08; A11; A18; A44 |
| 2a | 6549 20 005 | Untersieb Lv 1,8; 2,0; 2,25; 2,5 | | 1 | A08 |
| 3 | 6541 00 004 | Steigsichtergitter 1,12 | | 1 | Getreide; b |
| | 6541 00 004 | Steigsichtergitter 2,8 | | | Hülsenfrüchte |
| | 6541 00 004 | Steigsichtergitter 0,8 | | | Feinsamen |
| | 6541 00 004 | Steigsichtergitter 0,5 | | | Mohn |
| | 6541 01 004 | Steigsichtergitter Rv 1 | | 1 | Grassamen |

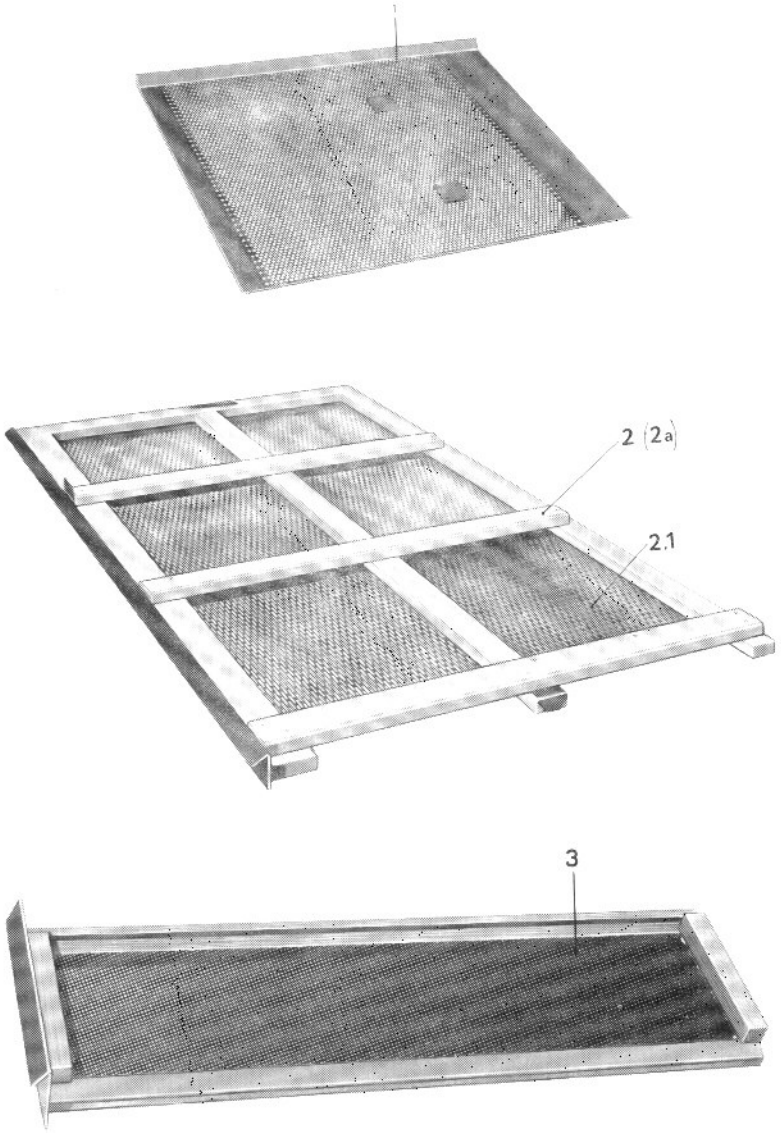






| Bezugs-Nr. | Ersatzteil-Nr. | Benennung | TGL-Teil-Nr. | Stückzahl | Bemerkungen |
|---|---|---|---|---|---|
| 1 | 6531 30 185 | Schauglas | | 5 | |
| | 6541 30 034 | Leitblech | | 1 | |
| | 6541 30 035 | Ablenkbogen | | 1 | |

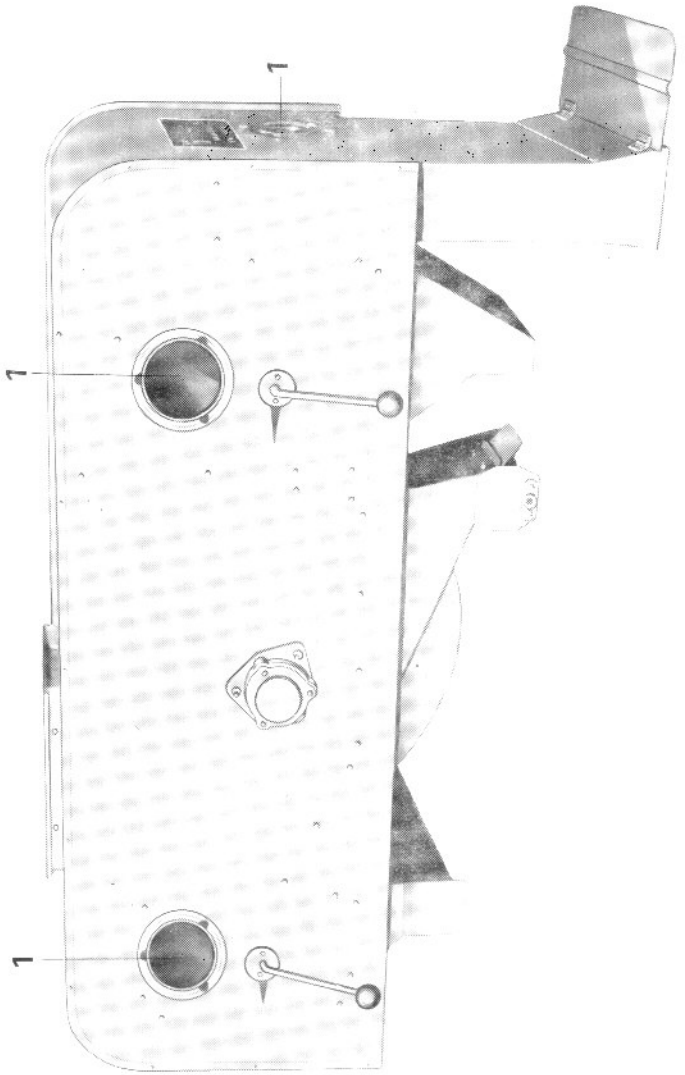

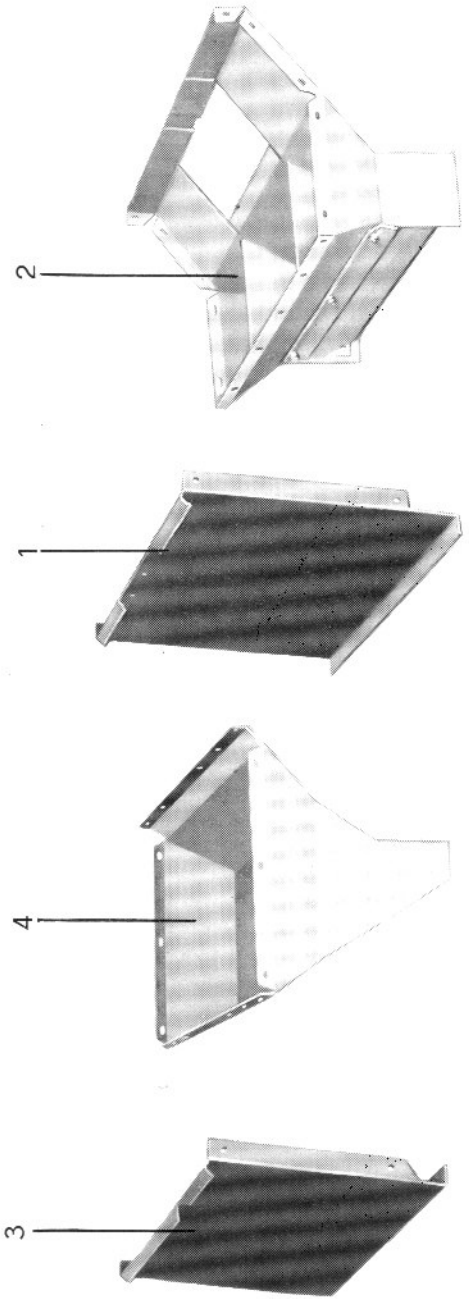






| Bezugs-Nr. | Ersatzteil-Nr. | Benennung | TGL-Teil-Nr. | Stückzahl | Bemerkungen |
|---|---|---|---|---|---|
| 1 | 6541 30 026 | Trennwand, vorn | | 1 | |
| | | Senkschraube BM 6 × 16 | 5683-5.8 | 3 | |
| | | Sechskantschraube M 6 × 16 | 0-933-8.8 | 3 | |
| | | Scheibe 6,4 | 8328 | 9 | |
| | | Federring B 6 | 7403 | 6 | |
| | | Sechskantmutter M 6 | 0-934-6 | 6 | |
| 2 | 6541 30 004 | Klappenkasten (Förderschacht) | | 1 | |
| | | Sechskantschraube M 6 × 16 | 0-933-8.8 | 21 | |
| | | Scheibe 6,4 | 8328 | 6 | |
| | | Sechskantmutter M 6 | 0-934-6 | 21 | |
| | | Federring B 6 | 7403 | 21 | |
| 3 | 6541 30 027 | Trennwand, hinten | | 1 | |
| | | Senkschraube BM 6 × 16 | 5683-5.8 | 3 | |
| | | Sechskantschraube M 6 × 16 | 0-933-8.8 | 3 | |
| | | Scheibe 6,4 | 8328 | 3 | |
| | | Federring B 6 | 7403 | 6 | |
| | | Sechskantmutter M 6 | 0-934-6 | 6 | |
| 4 | 6541 30 005 | Klappenkasten (Steigsichter) | | 1 | |
| | | Sechskantschraube M 6 × 16 | 0-933-8.8 | 12 | |
| | | Scheibe 6,4 | 8328 | 6 | |
| | | Sechskantmutter M 6 | 0-934-6 | 12 | |
| | | Federring B 6 | 7403 | 21 | |

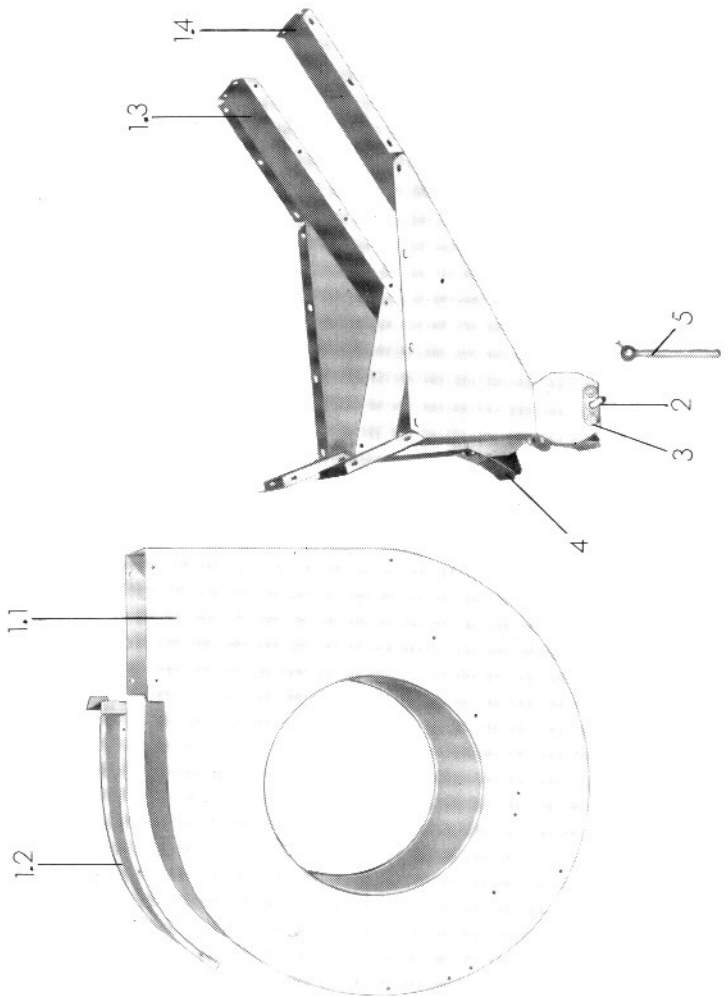






| Bezugs-Nr. | Ersatzteil-Nr. | Benennung | TGL-Teil-Nr. | Stückzahl | Bemerkungen |
|---|---|---|---|---|---|
| 1 | 6541 31 003 | Rotorgehäuse | | 1 | |
| 1.1. | 6541 31 028 | Rotorgehäuse | | 1 | |
| 1.2. | 6541 30 032 | Klappenblech | | 1 | |
| | | Sechskantschraube M 6 × 16 | 0-933-8.8 | 28 | |
| | | Sechskantmutter M 6 | 0-934-6 | 28 | |
| 1.3. | 6541 30 030 | Klappenkasten rechts | | 1 | |
| 1.4. | 6541 30 031 | Klappenkasten links | | 1 | |
| 2 | PeN 17201 | Welle 12 h 9 × 705 | | 1 | |
| 3 | FoN 17163 | Flanschgleitlager 12 | | 2 | |
| | | Senkschraube BM 6 × 20 | 5683-5.8 | 4 | |
| | | Federring B 6 | 7403 | 4 | |
| | | Sechskantmutter M 6 | 0-934-6 | 4 | |
| | 6541 30 018 | Klappe | | 2 | |
| | | Sechskantschraube M 6 × 16 | 0-933-8.8 | 2 | |
| | | Scheibe A 7 | 0-440 | 2 | |
| | | Sechskantmutter M 6 | 0-934-6 | 2 | |
| 4 | 6541 30 022 | Verschlußklappe | | 4 | |
| | | Sechskantschraube M 6 × 16 | 0-933-8.8 | 14 | |
| | | Scheibe 6,4 | 8328 | 14 | |
| | | Federring B 6 | 7403 | 14 | |
| | | Sechskantmutter M 6 | 0-934-6 | 14 | |
| | 6541 30 019 | Abdeckblech | | 4 | |
| | | Sechskantschraube M 6 × 16 | 0-933-8.8 | 4 | |
| | | Scheibe 6,4 | 8328 | 4 | |
| | | Federring B 6 | 7403 | 4 | |
| | | Sechskantmutter M 6 | 0-934-6 | 4 | |
| 5 | 6541 00 020 | Antriebshebel | | 1 | |
| | PeN 14002 | Vierkantschraube M 8 × 25 | | 1 | |
| | | Sechskantmutter M 8 | 0-934-6 | 1 | |

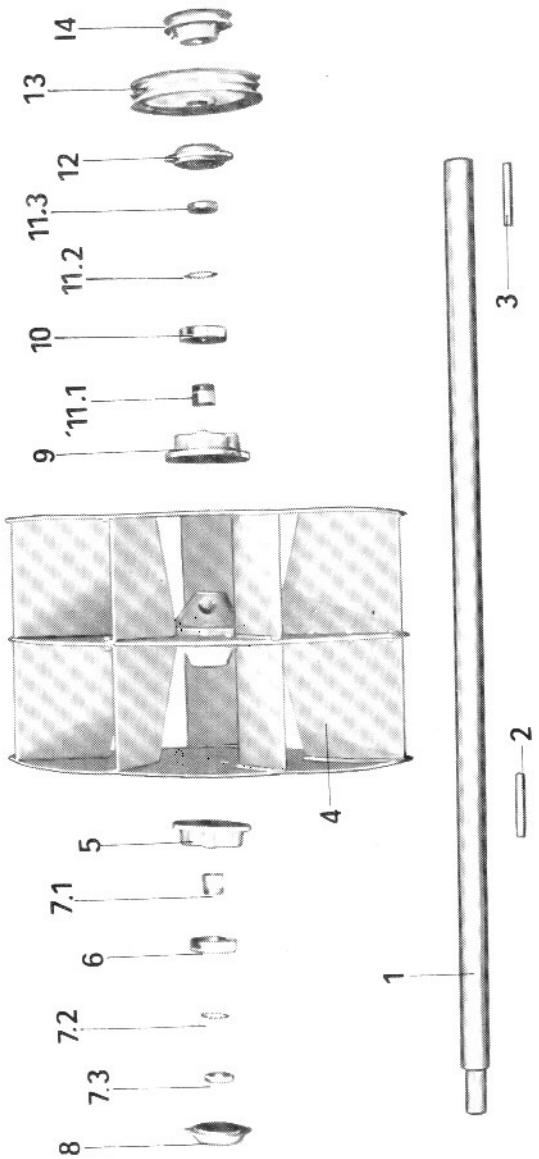






| Bezugs-Nr. | Ersatzteil-Nr. | Benennung | TGL-Teil-Nr. | Stückzahl | Bemerkungen |
|---|---|---|---|---|---|
| 1 | 6541 31 016 | Rotorwelle | | 1 | |
| 2 | | Paßfeder A 12 × 8 × 80 | 9500 | 1 | |
| 3 | | Paßfeder A 12 × 8 × 100 | 9500 | 1 | |
| 4 | 6541 30 036 | Rotor | | 1 | |
| | PeN 140 02 | Vierkantschraube | | | |
| | | M 10 × 35 | | 1 | |
| | | Sechskantmutter M 10 | 0-934-6 | 1 | |
| 5 | FoN 171 002 | Lagergehäuse 72 | | 1 | |
| | | Wellendichtring | | | |
| | | D 30 × 52 × 7 | 16454 | 1 | |
| 6 | | Pendelkugellager 1207 K | 2983 | 1 | |
| 7 | | Spannhülse H 207 | ST RGW 776—77 | 1 | |
| 7.1. | | Hülse | | 1 | |
| 7.2. | | Sicherungsring | | 1 | |
| 7.3. | | Spannring | | 1 | |
| 8 | FoN 171 003 | Lagerdeckel 72 | | 1 | |
| | FoN 171 004 | Verschlußteil 52 | | 1 | |
| | | Kugelschmierkopf A 8 | 0-3402 | 1 | |
| | | Sechskantschraube | | | |
| | | M 8 × 60 | 0-933-8.8 | 3 | |
| | | Scheibe 8,4 | 0-125-St | 3 | |
| | | Federring B 8 | 7403 | 3 | |
| | | Sechskantmutter M 8 | 0-934-6 | 6 | |
| 9 | PeN 171 63:2 | Flanschlagergehäuse | | | |
| | | B 85 H 7 × 43 | | 1 | |
| | | Filzring 40 | 39022 | 2 | |
| | | Kegelschmierkopf A 8 | 71412 | 1 | |
| | | Sechskantschraube | | | |
| | | M 10 × 30 | 0-933-8.8 | 3 | |
| | | Federring B 10 | 7403 | 3 | |
| | | Sechskantmutter M 10 | 0-934-6 | 3 | |
| 10 | | Pendelkugellager 1209 K | 2983 | 1 | |
| 11 | | Spannhülse H 209 | ST RGW 776—77 | 1 | |
| 11.1. | | Hülse | | 1 | |
| 11.2. | | Sicherungsring | | 1 | |
| 11.3. | | Spannring | | 1 | |
| 12 | FoN 17165 | Lagerdeckel B 85 | | 1 | |
| | | Sechskantschraube | | | |
| | | M 6 × 25 | 0-933-8.8 | 3 | |
| | | Federring B 6 | 7403 | 3 | |
| 13 | 6541 30 033 | Keilriemenscheibe | | 1 | |
| | PeN 140 02 | Vierkantschraube | | | |
| | | M 10 × 25 | | 1 | |
| | | Sechskantmutter M 10 | 0-934-6 | 1 | |
| 14 | 6212 20 020 | Keilriemenscheibe | | 1 | |
| | PeN 140 02 | Vierkantschraube | | | |
| | | M 8 × 25 | | 1 | |
| | | Sechskantmutter M 8 | 0-934-6 | 1 | |

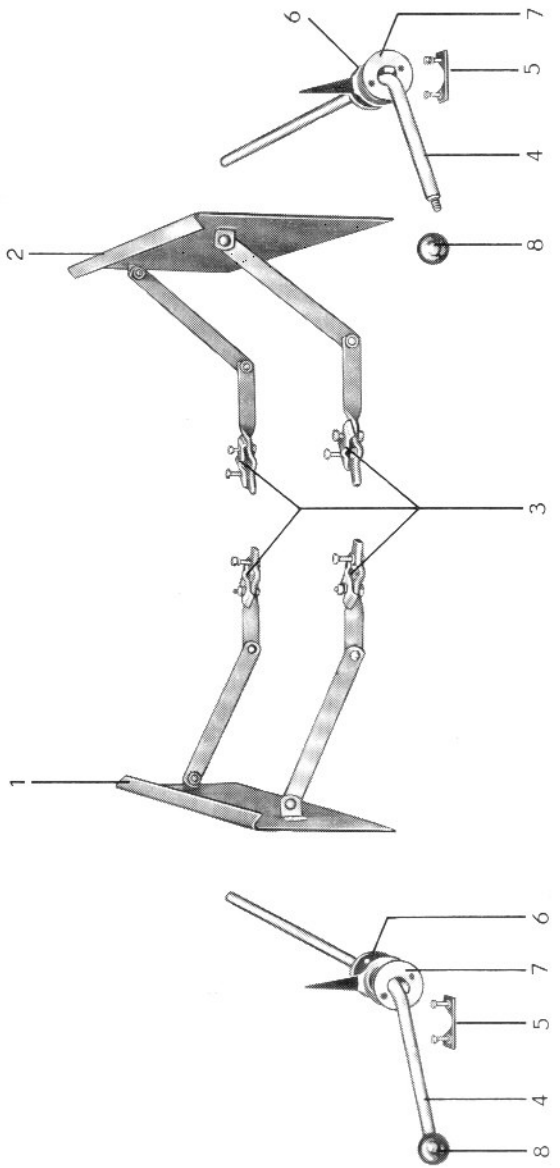






| Bezugs-Nr. | Ersatzteil-Nr. | Benennung | TGL-Teil-Nr. | Stückzahl | Bemerkungen |
|---|---|---|---|---|---|
| 1 | 6541 30 010 | Schieber, Förderung | | 1 | |
| 2 | 6541 30 011 | Schieber, Steigsichter | | 1 | |
| 3 | 6218 30 187 | Schelle | | 4 | |
| | | Sechskantschraube M 8 × 30 | 0-933-8.8 | 8 | |
| | | Federring B 8 | 7403 | 8 | |
| | | Sechskantmutter M 8 | 0-934-6 | 8 | |
| 4 | 6541 30 012 | Stellstange | | 2 | |
| 5 | PeN 14506 | Gewindeplatte | | 2 | |
| | | Sechskantschraube M 6 × 20 | 0-933-8.8 | 4 | a |
| | | Federring B 6 | 7403 | 4 | a |
| 6 | PeN 14508 | Reibscheibe 17 | | 2 | |
| 7 | PeN 14507 | Deckscheibe 24 | | 2 | |
| 8 | | Kugelgriff | 2950 | 2 | |



| Bezugs-Nr. | Ersatzteil-Nr. | Benennung | TGL-Teil-Nr. | Stückzahl | Bemerkungen |
|---|---|---|---|---|---|
| 1 | 6541 30 024 | Rahmen | | 1 | |
| | | Sechskantschraube M 6 × 16 | 0-933-8.8 | 8 | |
| | | Federring B 6 | 7403 | 8 | |
| | | Sechskantmutter M 6 | 0-934-6 | 8 | |
| 2 | 6541 30 025 | Deckleiste | | 2 | |
| | | Sechskantschraube M 6 × 16 | 0-933-8.8 | 10 | |
| | | Federring B 6 | 7403 | 10 | |
| | | Sechskantmutter M 6 | 0-934-6 | 10 | |
| 3 | 6541 30 023 | Deckblech | | 1 | |
| | | Linsenschraube BM 4 × 10 | 0-85-5.8 | 12 | |
| | | Federring B 4 | 7403 | 12 | |
| | | Sechskantmutter M 4 | 0-934-6 | 12 | |

Tafel Nr. 15

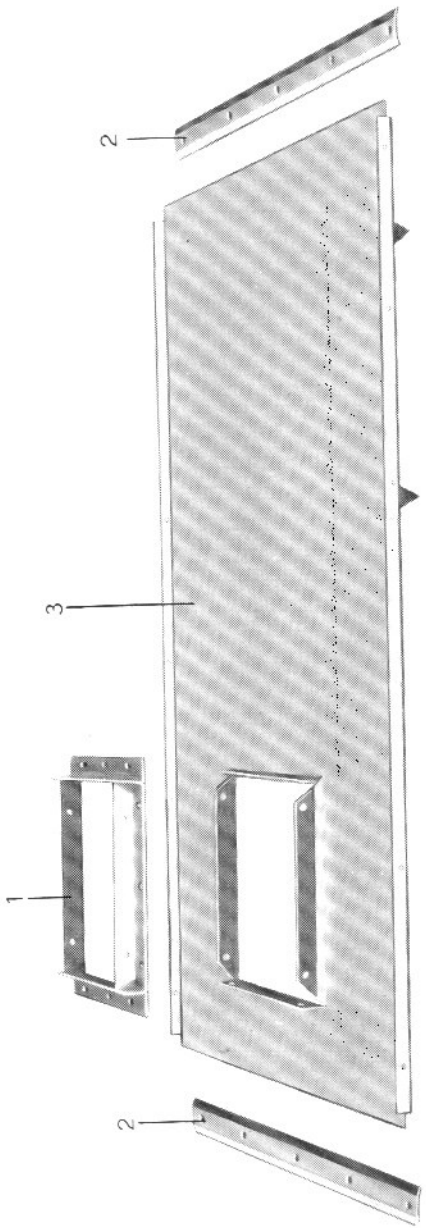




Tafel Nr. 16

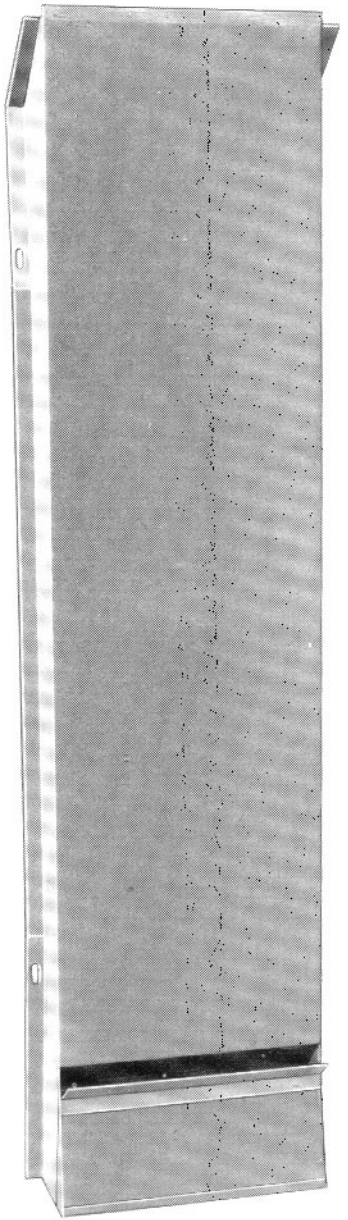

## Tafel Nr. 16

| Bezugs-Nr. | Ersatzteil-Nr. | Benennung | TGL-Teil-Nr. | Stückzahl | Bemerkungen |
|---|---|---|---|---|---|
| | 6541 00 019 | Ansaugkanal | | 1 | |
| | | Sechskantschraube M 8 × 20 | 0-933-8.8 | 4 | |
| | | Scheibe 8,4 | 0-125-St | 8 | |
| | | Federring B 8 | 7403 | 4 | |
| | | Sechskantmutter M 8 | 0-934-6 | 4 | |

## Tafel Nr. 17

| Bezugs-Nr. | Ersatzteil-Nr. | Benennung | TGL-Teil-Nr. | Stückzahl | Bemerkungen |
|---|---|---|---|---|---|
| | 6541 40 001 | Einschüttrumpf | | 1 | |
| | | Sechskantschraube M 8 × 20 | 0-933-8.8 | 4 | a |
| | | Scheibe 8,4 | 0-125-St | 8 | a |
| | | Sechskantmutter M 8 | 0-934-6 | 4 | a |

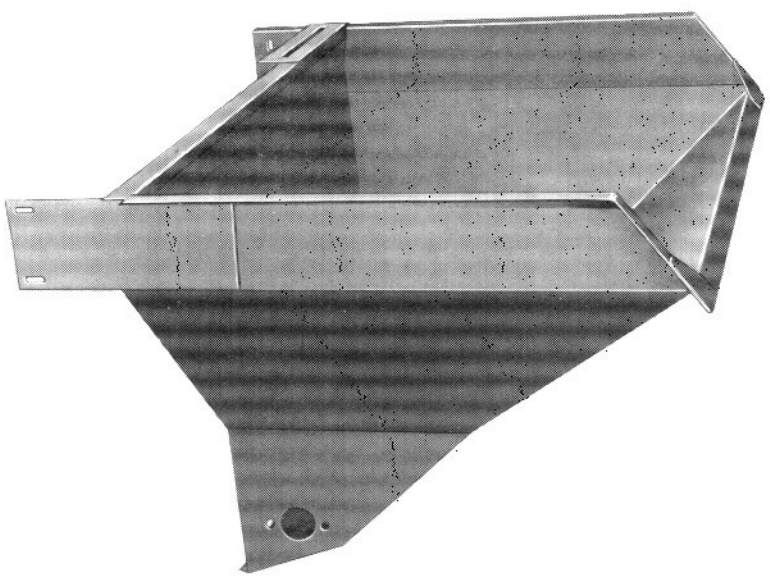





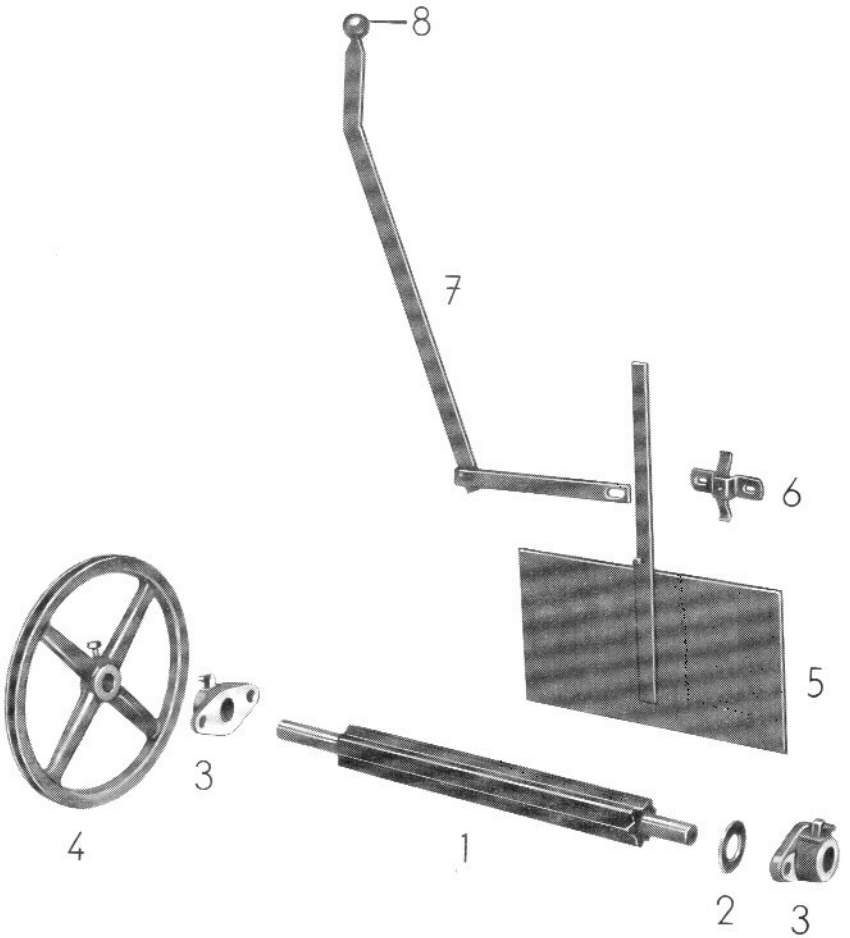

## Tafel Nr. 17/1

| Bezugs-Nr. | Ersatzteil-Nr. | Benennung | TGL-Teil-Nr. | Stückzahl | Bemerkungen |
|---|---|---|---|---|---|
| 1 | 6541 40 003 | Speisewalze | | 1 | |
| 2 | 6212 05 003 | Scheibe | | 1 | |
| 3 | FoN 17163 | Flanschgleitlager 20 | | 2 | |
| | | Linsenschraube M 8 × 20 | 0-85-5.8 | 4 | |
| | | Federring B 8 | 7403 | 4 | |
| | | Sechskantschraube M 8 | 0-934-6 | 4 | |
| 4 | 6549 40 002 | Keilriemenscheibe | | 1 | |
| | FoN 14105 | Sechskantschraube M 8 × 25 | | 1 | |
| 5 | 6212 05 006 | Schieber | | 1 | |
| 6 | 6212 05 007 | Bügel | | 1 | |
| | | Linsenschraube BM 6 × 12 | 0-85-5.8 | 2 | |
| | | Federring B 6 | 7403 | 2 | |
| | | Sechskantmutter M 6 | 0-934-6 | 2 | |
| 7 | 6549 40 003 | Hebel | | 1 | |
| | | Sechskantschraube M 10 × 35 | 0-933-8.8 | 1 | |
| | | Sechskantmutter M 10 | 0-934-6 | 1 | |
| | | Scheibe 10,5 | 0-125-St | 2 | |
| | | Federring B 10 | 7403 | 1 | |
| 8 | | Kugelgriff B 40 | 2950 | 1 | |
| | | Scheibe 8,4 | 0-125-St | 1 | |
| | | Splint 2 × 16 | 0-94 | 1 | |



## Tafel Nr. 18

| Bezugs-Nr. | Ersatzteil-Nr. | Benennung | TGL-Teil-Nr. | Stückzahl | Bemerkungen |
|---|---|---|---|---|---|
| | 6541 60 001 | Gestell | | 1 | |
| | | Sechskantschraube M 10 × 25 | 0-933-8.8 | 4 | a |
| | | Scheibe 10,5 | 0-125-St | 8 | a |
| | | Federring B 10 | 7403 | 4 | a |
| | | Sechskantmutter M 10 | 0-934-6 | 4 | a |

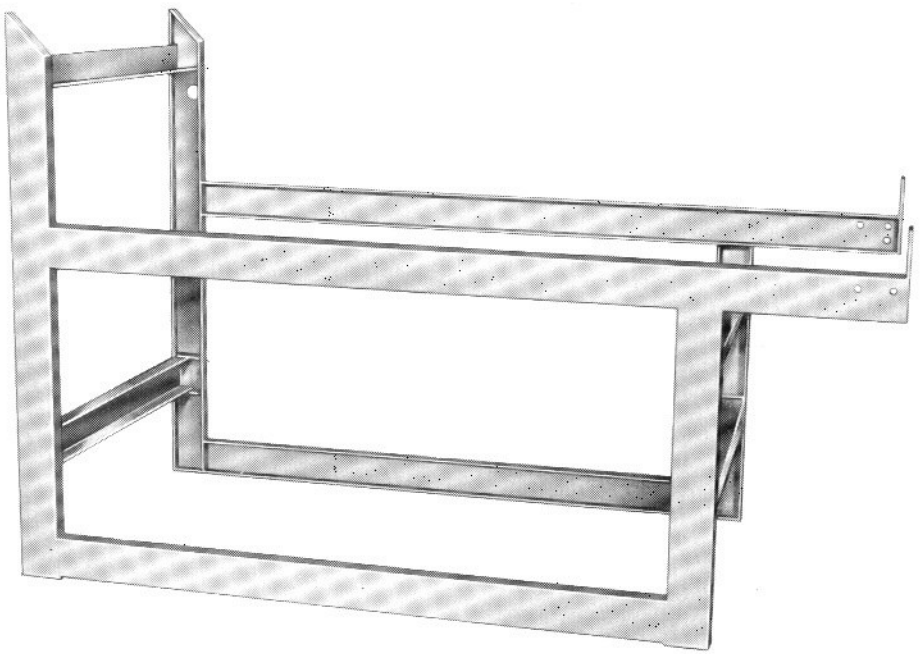

## Tafel Nr. 19

| Bezugs-Nr. | Ersatzteil-Nr. | Benennung | TGL-Teil-Nr. | Stückzahl | Bemerkungen |
|---|---|---|---|---|---|
| 1 | 6541 00 033 | Schutzvorrichtung | | 1 | |
| | | Scheibe 10,5 | 0-125-St | 2 | |
| | | Sechskantmutter M 10 | 0-934-6 | 2 | |
| 2 | 6541 00 032 | Spritzblech | | 1 | |
| | | Sechskantschraube M 6 × 25 | 0-933-8.8 | 1 | |
| | | Scheibe 6,4 | 8328 | 2 | |
| | | Federring B 6 | 7403 | 1 | |
| | | Sechskantmutter M 6 | 0-934-6 | 1 | |

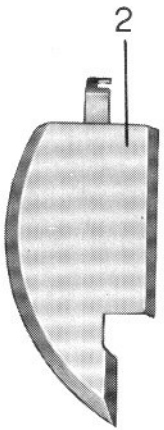


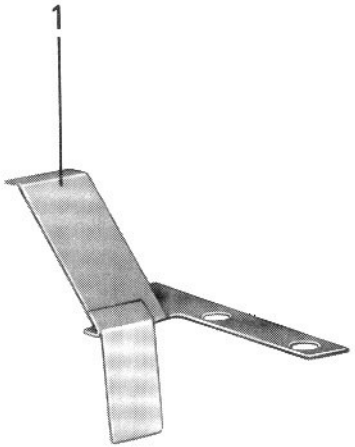




## Tafel Nr. 20

| Bezugs-Nr. | Ersatzteil-Nr. | Benennung | TGL-Teil-Nr. | Stückzahl | Bemerkungen |
|---|---|---|---|---|---|
| 1 | 6541 60 036 | Lager | | 1 | |
| | 6531 00 249 | Buchse | | 2 | |
| | | Kugelschmierkopf B 8 | 0-3402 | 2 | |
| | | Kegelkerbstift 4 × 10 | 0-1471 | 2 | |
| 2 | 6541 60 035 | Antriebswelle | | 1 | |
| 3 | | Paßfeder A 8 × 7 × 32 | 9500 | 1 | |
| 4 | | Stellring A 30 | 0-705 | 3 | |
| 5 | 6541 60 037 | Antriebsritzel | | 1 | |
| | PeN 14003 | Sechskantschraube M 10 × 25 | | 1 | |
| 6 | 6531 60 289 | Keilriemenscheibe | | 1 | |
| 7 | 6531 60 284 | Kupplungsklaue | | 1 | |
| | | Sechskantschraube M 8 × 20 | 0-933-8.8 | 1 | a |
| 8 | | Sicherungsring 30 | 0-471 | 1 | |

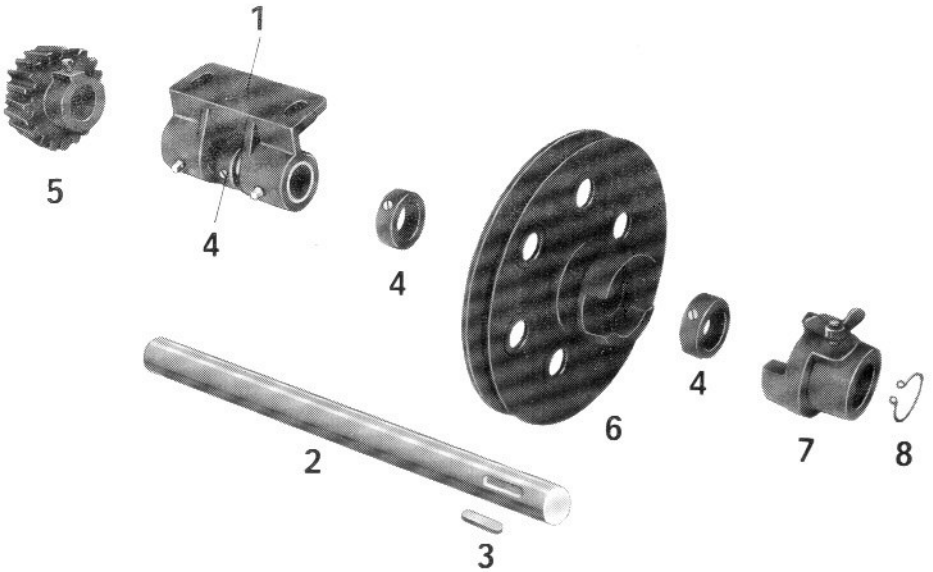

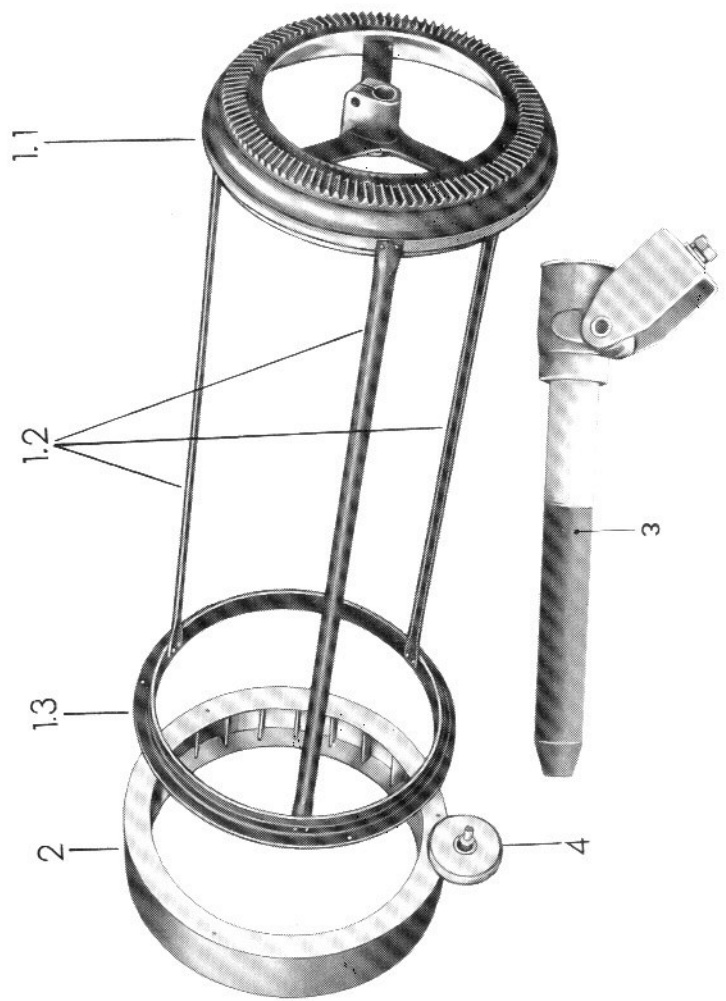






| Bezugs-Nr. | Ersatzteil-Nr. | Benennung | TGL-Teil-Nr. | Stückzahl | Bemerkungen |
|---|---|---|---|---|---|
| 1 | 6531 00 235 | Trieurrahmen | | 1 | |
| 1.1. | 6531 00 267 | Einlaufring | | 1 | |
| | 6531 00 272 | Klemmbolzen | | 1 | |
| | | Sechskantschraube M 12 × 65 | 0-933-8.8 | 1 | |
| | | Federring B 12 | 7403 | 1 | |
| | | Sechskantmutter M 12 | 0-934-6 | 1 | |
| 1.2. | 6531 00 268 | Distanzrippe | | 3 | |
| | | Halbrundniet 5 × 28 | | 6 | |
| | | Flachrundniet 5 × 10 | | 6 | |
| 1.3. | 6531 00 269 | Auslaufring | | 1 | |
| 2 | 6531 00 236 | Schaufelrad | | 1 | |
| | 6531 00 237 | Vorreiber | | 3 | |
| | | Sechskantschraube M 8 × 25 | 0-933-8.8 | 3 | |
| | | Sechskantmutter M 8 | 0-934-6 | 3 | |
| 3 | 6541 60 038 | Trieurbolzen | | 1 | |
| | | Federring B 10 | 7403 | 1 | |
| | | Sechskantmutter M 10 | 0-934-6 | 1 | |
| | | Sechskantmutter BM 10 | 0-439-04 | 1 | |
| 4 | 6531 60 291 | Trieurlaufrolle | | 2 | |
| | | Federring B 16 | 7403 | 2 | |
| | | Sechskantmutter M 16 | 0-934-6 | 2 | |
| | 6541 00 029 | Schutzblech für Laufrolle | | 1 | |

| Bezugs-Nr. | Ersatzteil-Nr. | Benennung | TGL-Teil-Nr. | Stückzahl | Bemerkungen |
|---|---|---|---|---|---|
| 1 | PeN 48511 | Auslesezylinder 5,6 | | 1 | b |
| 2 | 6531 00 234 | Auslesezylinder 5,6 7,1 | | x | c |

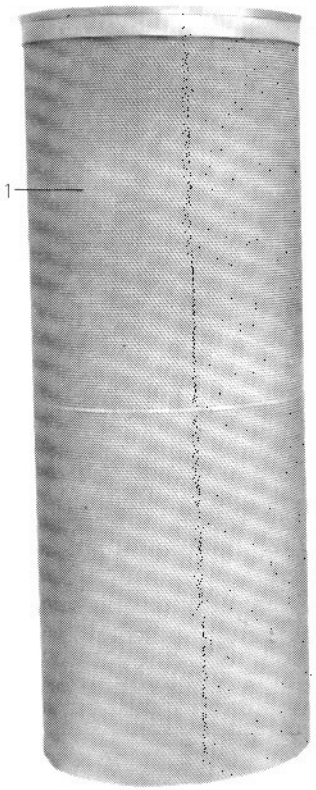


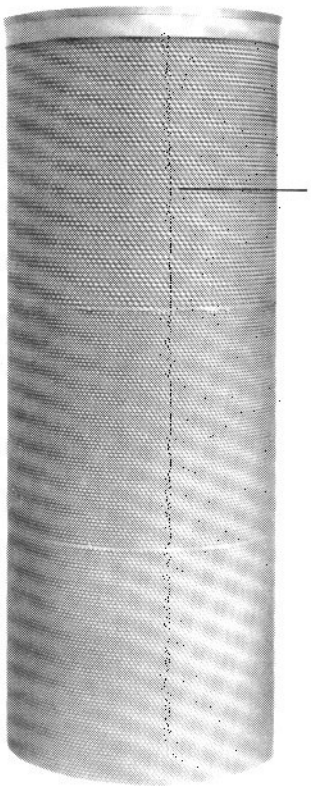






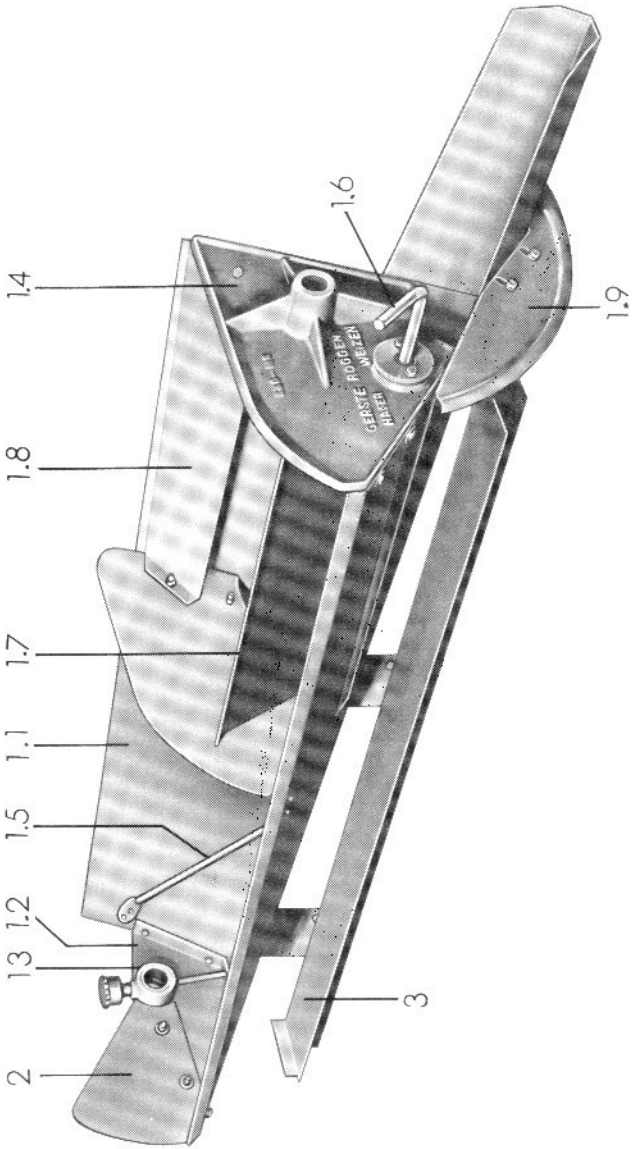

| Bezugs-Nr. | Ersatzteil-Nr. | Benennung | TGL-Teil-Nr. | Stückzahl | Bemerkungen |
|---|---|---|---|---|---|
| 1 | 6531 00 246 | Austragmulde | | 1 | c |
| | FoN 14105 | Sechskantschraube M 8 × 30 | | 1 | |
| | | Sechskantmutter M 8 | 0-934-6 | 1 | |
| 1.1. | 6531 00 247 | Muldentrog | | 1 | |
| 1.2. | 6531 00 248 | Lagerwand | | 1 | |
| 1.3. | 6531 00 249 | Buchse | | 1 | |
| | | Sechskantschraube M 6 × 16 | 0-933-8.8 | 5 | |
| | | Federring B 6 | 7403 | 5 | |
| | | Sechskantmutter M 6 | 0-934-6 | 5 | |
| | | Scheibe 6,4 | 8328 | 1 | |
| 1.4. | 6531 00 256 | Muldenschild vorn | | 1 | |
| | PeN 14002 | Vierkantschraube M 8 × 25 | | 1 | |
| | | Sechskantschraube M 6 × 16 | 0-933-8.8 | 6 | |
| | | Federring B 6 | 7403 | 1 | |
| 1.5. | 6531 00 250 | Strebe | | 1 | |
| 1.6. | 6531 00 251 | Stellstange | | 1 | |
| 1.7. | 6531 00 252 | Klappe | | 1 | |
| 1.8. | 6531 00 253 | Ablaufblech | | 1 | |
| 1.9. | 6531 00 258 | Spritzblech | | 1 | |
| | | Sechskantschraube M 6 × 16 | 0-933-8.8 | 4 | |
| | | Scheibe 6,4 | 8328 | 4 | |
| | | Federring B 6 | 7403 | 4 | |
| | | Sechskantmutter M 6 | 0-934-6 | 4 | |
| | PeN 14501 | Scheibe 7 × 22 × 09 | | 2 | |
| 2 | 6531 00 254 | Spritzblech | | 1 | |
| | | Sechskantschraube M 6 × 16 | 0-933-8.8 | 2 | |
| | | Federring B 6 | 7403 | 2 | |
| | | Sechskantmutter M 6 | 0-934-6 | 2 | |
| 3 | 6531 00 255 | Leitblech | | 1 | |





| Bezugs-Nr. | Ersatzteil-Nr. | Benennung | TGL-Teil-Nr. | Stückzahl | Bemerkungen |
|---|---|---|---|---|---|
| 1 | 6531 01 246 | Austragmulde | | 1 | b |
| 1.1. | 6531 01 247 | Muldentrog | | 1 | |
| 1.4. | 6531 01 256 | Muldenschild | | 1 | |

Alle übrigen Ersatzteile wie bei Austragmulde Seite 51

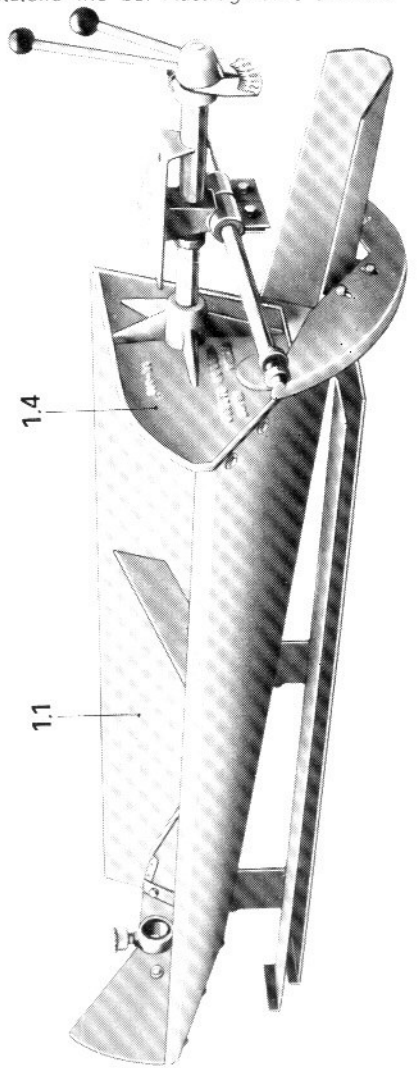

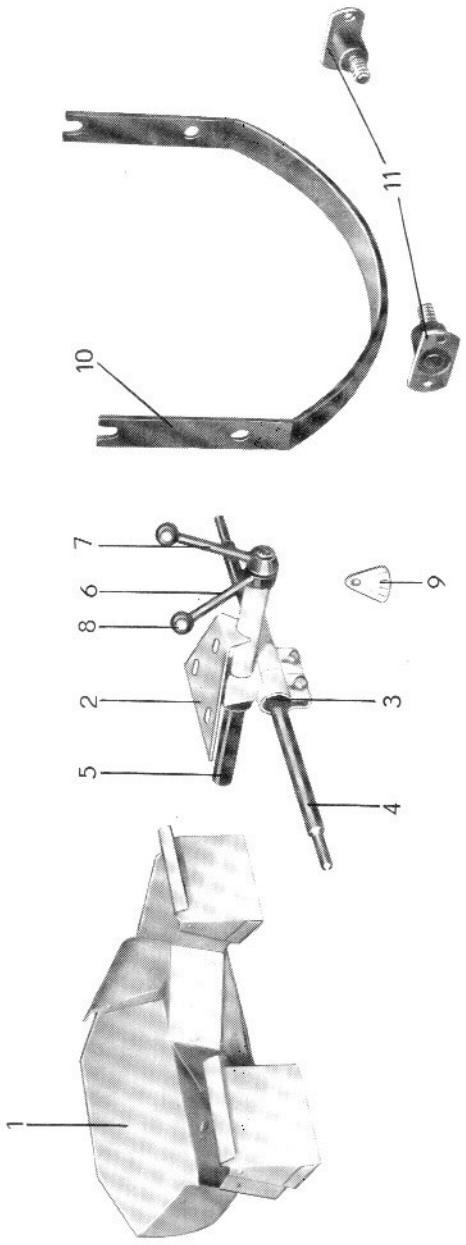






| Bezugs-Nr. | Ersatzteil-Nr. | Benennung | TGL-Teil-Nr. | Stückzahl | Bemerkungen |
|---|---|---|---|---|---|
| 1 | 6541 00 028 | Absackkasten | | 1 | |
| | | Sechskantschraube M 8 × 16 | 0-933-8.8 | 3 | |
| | | Scheibe 8,4 | 0-125-St | 3 | |
| | | Federring B 8 | 7403 | 3 | |
| | | Sechskantmutter M 8 | 0-934-6 | 3 | |
| 2 | 6531 00 241 | Befestigungsplatte | | 1 | |
| 3 | 6531 00 006 | Gummihülsen | | 2 | |
| 4 | 6541 00 027 | Verbindungsbolzen | | 1 | |
| | | Sechskantschraube M 8 × 30 | 0-933-8.8 | 2 | |
| | | Scheibe 8,4 | 0-125-St | 2 | |
| | | Federring B 8 | 7403 | 2 | |
| | | Sechskantmutter M 8 | 0-934-6 | 2 | |
| 5 | 6531 00 242 | Bolzen | | 1 | |
| 6 | 6541 00 026 | Stellhebel lang | | 1 | |
| 7 | 0220 52 331 | Stellhebel kurz | | 1 | |
| 8 | | Kugelgriff B 40 | 2950 | 2 | |
| 9 | 6531 00 271 | Skala | | 1 | |
| 10 | 6541 00 025 | Antriebsbügel | | 1 | |
| | | Sechskantmutter BM 16 | 0-439-04 | 4 | |
| | | Scheibe 17 | 0-125-St | 4 | a |
| 11 | 6531 00 238 | Gummigelenk | | 2 | |
| | | Sechskantschraube M 8 × 20 | 0-933-8.8 | 4 | |
| | | Federring B 8 | 7403 | 4 | |
| | | Sechskantmutter M 8 | 0-934-6 | 4 | |
| | | Scheibe 8,4 | 0-125-St | 4 | |

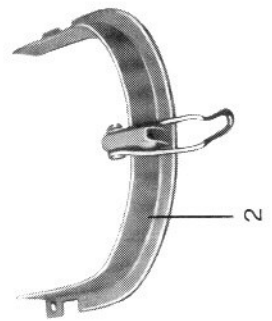


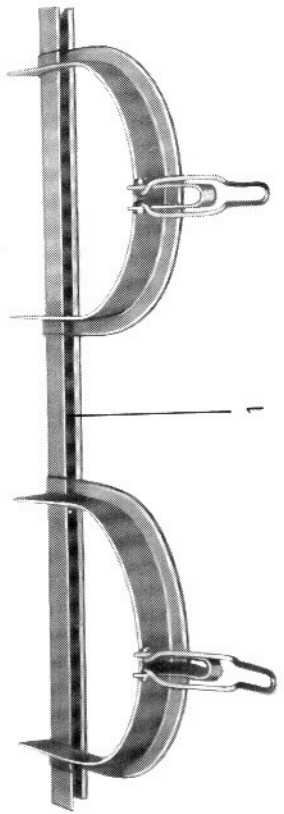






| Bezugs-Nr. | Ersatzteil-Nr. | Benennung | TGL-Teil-Nr. | Stückzahl | Bemerkungen |
|---|---|---|---|---|---|
| 1 | 6541 00 030 | Absackschiene | | 1 | |
| | | Sechskantschraube M 10 × 35 | 0-933-8.8 | 2 | a |
| | | Scheibe 10,5 | 0-125-St | 4 | a |
| | | Federring B 10 | 7403 | 2 | a |
| | | Sechskantmutter M 10 | 0-934-6 | 2 | a |
| 2 | PeN 45037 | Absackring A 280 | | 4 | |
| | | Sechskantschraube M 8 × 20 | 0-933-8.8 | 8 | a |
| | | Federring B 8 | 7403 | 8 | a |
| | | Sechskantmutter M 8 | 0-934-6 | 8 | a |

**Tafel Nr. 26**

| Bezugs-Nr. | Ersatzteil-Nr. | Benennung | TGL-Teil-Nr. | Stückzahl | Bemerkungen |
|---|---|---|---|---|---|
| | 6541 00 024 | Schutzvorrichtung | | 1 | A; A04; A06; A08; A11; A18; A44 |
| | 02 203590 0 | Schutzvorrichtung | | 1 | A09 |
| | | Sechskantschraube M 10 × 30 | 0-933-8.8 | 1 | |
| | | Scheibe 10,5 | 0-125-St | 1 | |
| | | Federring B 10 | 7403 | 1 | |
| | | Sechskantmutter M 10 | 0-934-6 | 1 | |

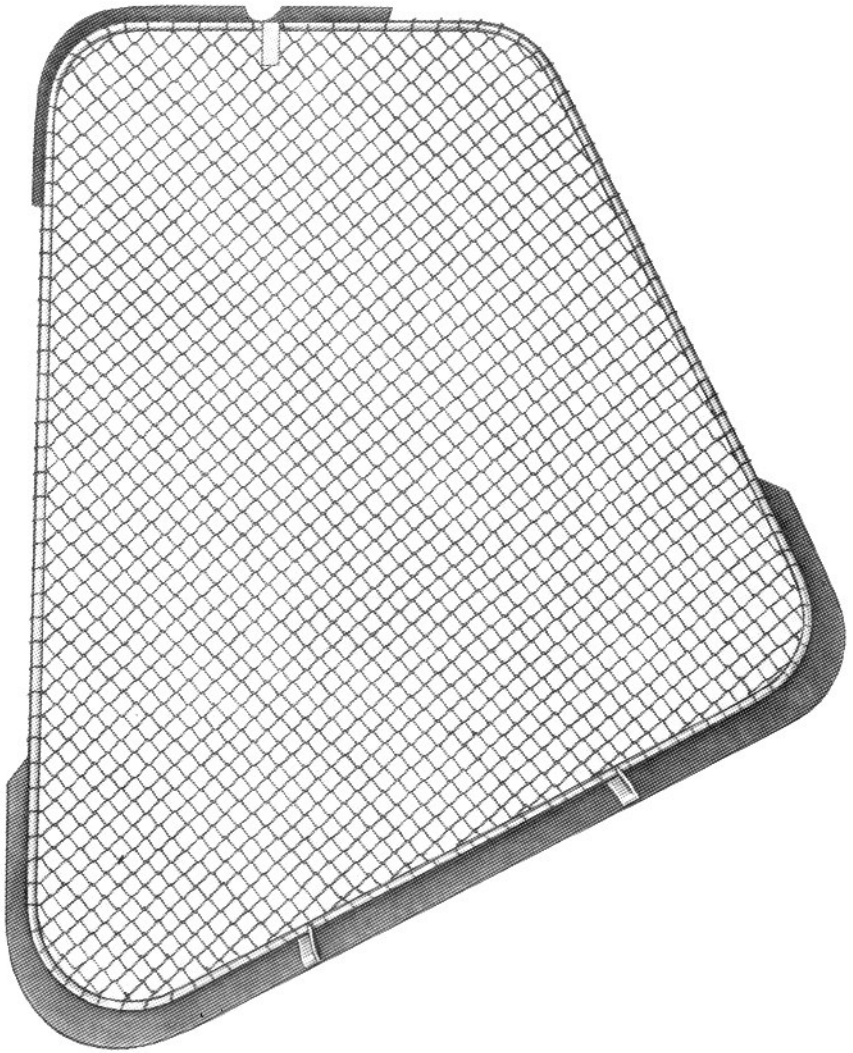





| Bezugs-Nr. | Ersatzteil-Nr. | Benennung | TGL-Teil-Nr. | Stückzahl | Bemerkungen |
|---|---|---|---|---|---|
| | | Ausrüstungsteile | | | c |
| 1 | 6541 00 036 | Ausblasekrümmer | | 1 | |
| | | Sechskantschraube M 8 × 20 | 0-933-8.8 | 12 | |
| | | Federring B 8 | 7403 | 12 | |
| | | Sechskantmutter M 8 | 0-934-6 | 12 | |
| 2 | PeN 60104 | Krümmer 400 ∅ × 90 | | × | |
| | | Sechskantschraube M 8 × 20 | 0-933-8.8 | × | |
| | | Federring B 8 | 7403 | × | |
| | | Sechskantmutter M 8 | 0-934-6 | × | |

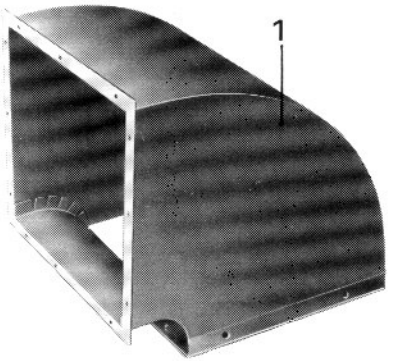


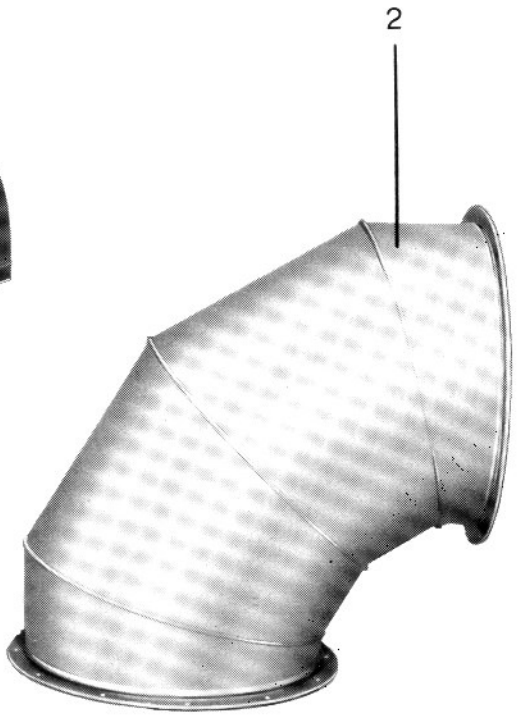

**Tafel Nr. 28**

| Bezugs-Nr. | Ersatzteil-Nr. | Benennung | TGL-Teil-Nr. | Stückzahl | Bemerkungen |
|---|---|---|---|---|---|
| | | Ausrüstungsteile | | | c |
| 1 | 6541 00 037 | Übergangsrohr | | 1 | |
| | | Sechskantschraube M 8 × 20 | 0-933-8.8 | 12 | |
| | | Federring B 8 | 7403 | 12 | |
| | | Sechskantmutter M 8 | 0-934-6 | 12 | |
| 2 | PeN 60101 | Flanschrohr 400 ∅ | | × | |
| 3 | PeN 60102 | Endrohr, gerade 400 ∅ | | × | |
| 4 | PeN 60103 | Endrohr, schräg 400 ∅ | | × | |

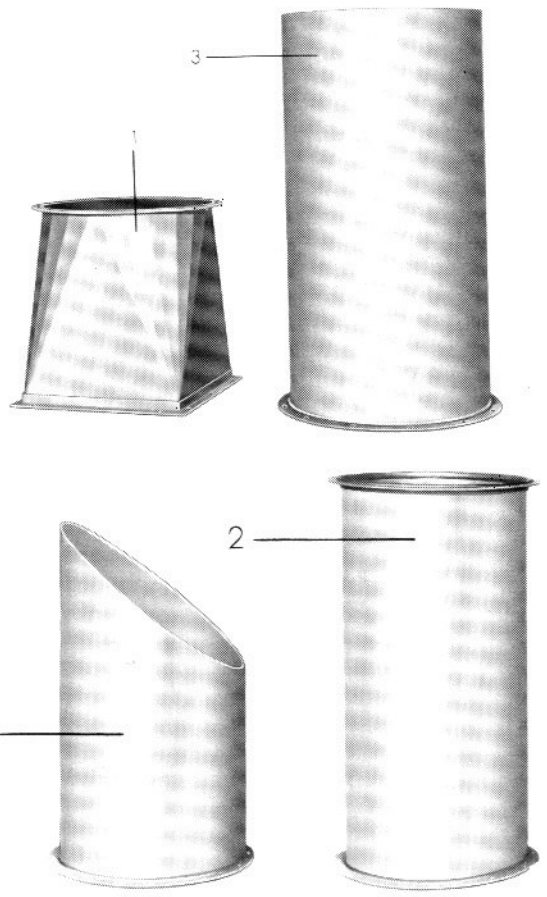




## Verschleißteil-Liste

| Seite | Bezugs-Nr. | Ersatzteil-Nr. | Benennung | TGL-Teil-Nr. | Grenznutzungsdauer (h) |
|---|---|---|---|---|---|
| 41/46 | 1/1.3 | 6531 00 249 | Buchse | | 1000 |
| 49 | 11 | 6531 00 238 | Gummigelenk | | 2000 |
| 19 | 1.2. | 6541 00 007 | Flachbürste | | 2000 |
| 19 | 1.3. | 6541 00 008 | Flachbürste | | 2000 |
| 19 | 7 | 6531 01 058 | Buchse | | 2000 |
| 15 | 2 | | Keilriemen B × 3000 | 6554 01 | 2000 |
| 15 | 3 | | Keilriemen A × 3550 | 6554 01 | 2000 |
| 15 | 4 | | Keilriemen B × 2240 | 6554 01 | 2000 |
| 15 | 5 | | Keilriemen B × 1350 | 6554 01 | 2000 |
| 15 | 6 | 02 203562 8 | Keilriemen | | 2000 |
| 21 | 5 | 6541 00 023 | Buchse | | 4000 |
| 19/23 | 5/1.2. u. 2.2. | 6531 00 004 | Silentblock | | 4000 |
| 21 | 1 | 6541 20 020 | Klopferwelle | | 4000 |
| 21 | 4.4. | 6541 20 019 | Rolle | | 4000 |
| 17 | 3 | 6218 00 019 | Gummifeder | | 8000 |
| 43 | 3 | 6541 60 038 | Trieurbolzen | | 8000 |

Beilage zum Ersatzteilkatalog Super K 541 A
(10. Auflage 1990)

Приложение к каталогу запчастей машины К-541 А "Супер"
(10 издание 1990 г.)

Ab Maschine 1/92 ändern sich im Ersatzteilkatalog folgende Angaben:

Начиная с машины 1/92 в каталоге запчастей изменены следующие данные:

Legende:
( ) - geänderte Stückzahl
(—) - Teil entfällt im Katalog

Символы:
( ) - изменение количество
(—) - часть отпадает в каталоге

| Ersatzteil-katalog<br>Каталог запчастей<br>Seite<br>страница | Bez.Nr.<br>№ обозн. | bisheriges Teil<br>прежняя деталь | neues Teil<br>новая деталь |
|---|---|---|---|
| a | b | c | d |
| Seite 8<br>Стр. 8 | Bez.Nr. 3 und 4 neue Abbildung, Anlage 1<br>№ обозн. 3 и 4 - новые рис., приложение 1 | | |
| 9 | 3 | Motor KMR 100S4-220/380-50-IM1001-TGL11856 3/1420 | Motor 6540-10.0.2/14<br>02 203932 6 |
| | 3.1 | ———— | QF-007 Motor 3-1500-83-5<br>00 703599 8 (1) |
| | 4 | Paketnockenschalter 16 A<br>2800 064 312 120 Rot | QF-002 M-Schalter 6.3-13<br>variabel 00 700055 9 |
| 12 | unter 5.2 | Pendelkugellager 1215<br>TGL 2983 | Rillenkugellager<br>DIN 625 - 6215 |
| 15 | 2 | Keilriemen Bx3000 TGL 6554 | Keilriemen 17x3000 DIN221 |
| | 3 | Keilriemen Ax3550 TGL 6554 | Keilriemen 13x3550 DIN221 |
| | 4 | Keilriemen Bx2240 TGL 6554 | Keilriemen 13x2240 DIN221 |
| | 5 | Keilriemen Bx1350 TGL 6554 | keilriemen 17x1350 DIN221 |
| | 6 | Keilriemen 02 203570 8 (2) | Keilriemen 6541-0.0.0.76<br>02 203908 6 (1) |
| | 7 | Keilriemenschloß B 7<br>00 661593 5 (2) | Verbinder Z 10x6<br>(Fa. Pirelli) (1) |
| 16 | 5 | Silentblock 6531 00 004 | Silentblock 6530-0.10.2<br>00 115166 0 |
| 17 | 1.2 und<br>2.2 | Silentblock 6531 00 004 | Silentblock 6530-0.10.2<br>00 115166 0 |

eite 41 Tafel Nr. 20 neu erstellt (Abbildung, siehe Anlage 2)
тр. 41 таблица № 20 - новая (рис., см. приложение 2)

| z.Nr. обозн. | Ersatzteil-Nr. № запчастей | Benennung наименование | Normteil-Nr. № норм.детали | Stück-zahl- кол-во | Be-merkung примеч. |
|---|---|---|---|---|---|
| 1 | 2 | 3 | 4 | 5 | 6 |
| 1 | 6540-60.0.2 | Lager | | 1 | |
| | | Sechskantschraube M 10x45-8.8-A3A | ISO 4017 | 2 | |
| | | Scheibe 10,5-ST-200 HV-A3A | DIN 125 | 4 | |
| | | FederringA10-FST-A2A | DIN 128 | 2 | |
| | | Sechskantmutter M10-8-A3A | ISO 4032 | 2 | |
| | | Kegelschmiernippel BM 8x1 | DIN 71412 | 2 | |
| 2 | 6540-60.0.0:3/1 | Antriebswelle | | 1 | |
| 3 | | Paßfeder A8x7x32 | DIN 6885 | 2 | |
| 4 | | Stellring A 30 | DIN 705 | 4 | |
| 5 | 6531-6100:024/03 | Antriebsritzel | | 1 | |
| 6 | 6531 60 289 | Keilriemenscheibe | | 1 | |
| | | Kegelschmiernippel AM 8x1 | DIN 71412 | 1 | |
| 7 | 6531 60 284 | Kupplungsklaue | | 1 | |
| | | Sechskantschraube M 8x20-8.8-A3A | ISO 4017 | 1 | |
| 8 | | Sicherungsring30x1,5 | DIN 471 | 1 | |
| 9 | 6540-60.0.0:16 | Distanzscheibe | | 1 | |
| 10 | 00 132601 5 | Gleitlagerbuchse WFM-3034-26 | | 2 | |

Seite 45 und 46 Tafel Nr. 23 neu erstellt (Abbildung, siehe Anlage 3)
Стр. 45 и 46 таблица № 23 - новая (рис., см. приложение 3)

| 1 | 2 | 3 | 4 | 5 | 6 |
|---|---|---|---|---|---|
| 1 | 6531-6650:000/01 | Austragmulde, kombiniert | | 2 | |
| | FoN 14105 | Sechskantschr.M 8x30 | | 2 | |
| | | Sechskantmutter M 8 | DIN 4032 | 2 | |
| 1.1 | FoN 17162:1 | Halbschale | | 1 | |



| 1 | 2 | 3 | 4 | 5 | 6 |
|---|---|---|---|---|---|
| 1.3 | FoN 17162:4 | Halbschale | | 1 | |
| | | Kegelschmiernippel BM 8x1 | DIN 71412 | 1 | |
| | | Sechskantschr.M 6x45 | ISO 4017 | 3 | |
| | | Scheibe 6,4 | DIN 126 | 3 | |
| | | Federring A6 | DIN 128 | 3 | |
| | | Sechskantmutter M 6 | ISO 4032 | 3 | |
| 1.4 | 6530-0.65.0:3 | Muldenschild | | 1 | |
| | | Sechskantschr.M 6x20 | ISO 4017 | 6 | |
| | | Federring A6 | DIN 128 | 6 | |
| | | Scheibe R 6,6 | DIN 440-ST | 6 | |
| | | Sechskantmutter M 6 | ISO 4032 | 6 | |
| 1.5 | 6530-0.65.4 | Stellstange | | 1 | |
| 1.6 | PeN 14507 | Deckscheibe 20 | | 1 | |
| | PeN 14508 | Reibscheibe 13 | | 1 | |
| | | Sechskantschr.M 6x20 | ISO 4017 | 2 | |
| | | Federring A6 | DIN 128 | 2 | |
| 1.7 | 6530-0.65.5 | Klappe | | 1 | |
| | | Kerbstift 4x16 | DIN 1471-ST | 3 | |
| | | Sechskantschr.M 6x16 | ISO 4017 | 1 | |
| | | Federring A6 | DIN 128 | 1 | |
| | | Sechskantmutter M 6 | ISO 4032 | 1 | |
| 1.8 | 6530-0.0.70 | Leitblech | | 1 | |
| | | Sechskantsch.M 6x16 | ISO 4017 | 5 | |
| | | Scheibe R 6,6 | DIN 440-ST | 1 | |
| | | Federring A6 | DIN 128 | 5 | |
| | | Sechskantmutter M 6 | ISO 4032 | 5 | |
| 1.9 | 6530-0.0.0:110 | Spritzblech | | 1 | |
| | | Sechskantschr.M 6x16 | ISO 4017 | 4 | |
| | | Scheibe 6,4 | DIN 126 | 4 | |
| | | Scheibe R 6,6 | DIN 440-ST | 4 | |
| | | Federring A6 | DIN 128 | 4 | |
| | | Sechskantmutter M 6 | ISO 4032 | 4 | |
| 1.10 | 6530-0.0.0:140 | Winkel | | 1 | |

Seite 47 Tafel Nr. 23/1 neu erstellt
Стр. 47 таблица № 23/1 - новая

| | | | | | |
|---|---|---|---|---|---|
| 1 | 6531-6660:000/01 | Austragmulde | | 1 | b |
| 1.1 | | | | | |
| . | | | | | |
| . | | | | | |
| . | | | | | |
| 1.3 | | | | | |
| 1.4 | 6530-0.66.0:3 | Muldenschild | | 1 | |
| 1.8 | | | | | |
| . | | | | | |
| . | | | | | |
| . | | | | | |
| 1.10 | | | | | |

Die Bez.Nr. 1.1 ... 1.3 und 1.8 ... 1.10 wie bei Austragmulde Tafel Nr. 2
№№ обозн. 1.1 ... 1.3 и 1.8 ... 1.10 как у разгрузочного лотка, табл. № 23

| a | b | c | d |
|---|---|---|---|
| 49 | 11 | Gummigelenk 6531 00 238 | Gummigelenk 6530-0.63<br>00 115167 7 |
| 55 | | Gummigelenk 6531 00 238<br>Silentblock 6531 00 004 | Gummigelenk 6530-0.63<br>00 115167 7<br>Silentblock 6530-0.10.2<br>00 115166 0 |

Приложение I

Anlage 1

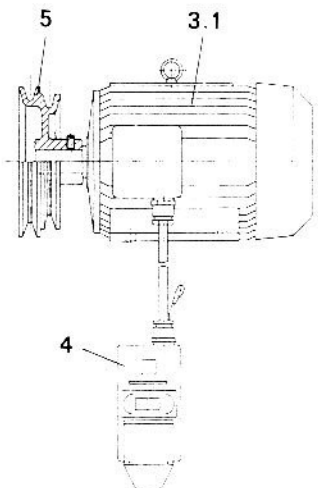


Приложение 2

Anlage 2

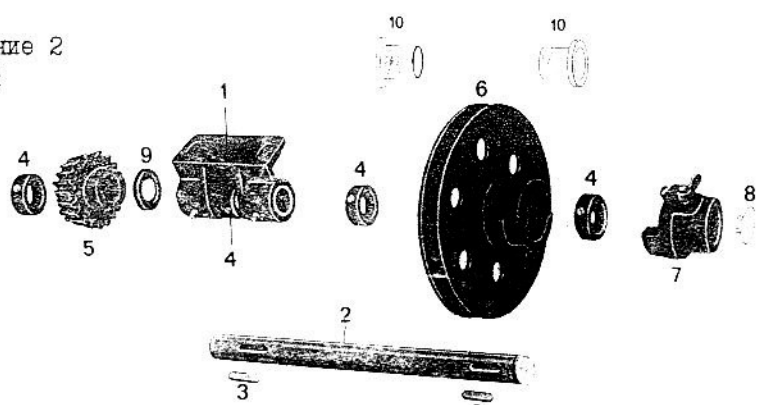

Приложение 3
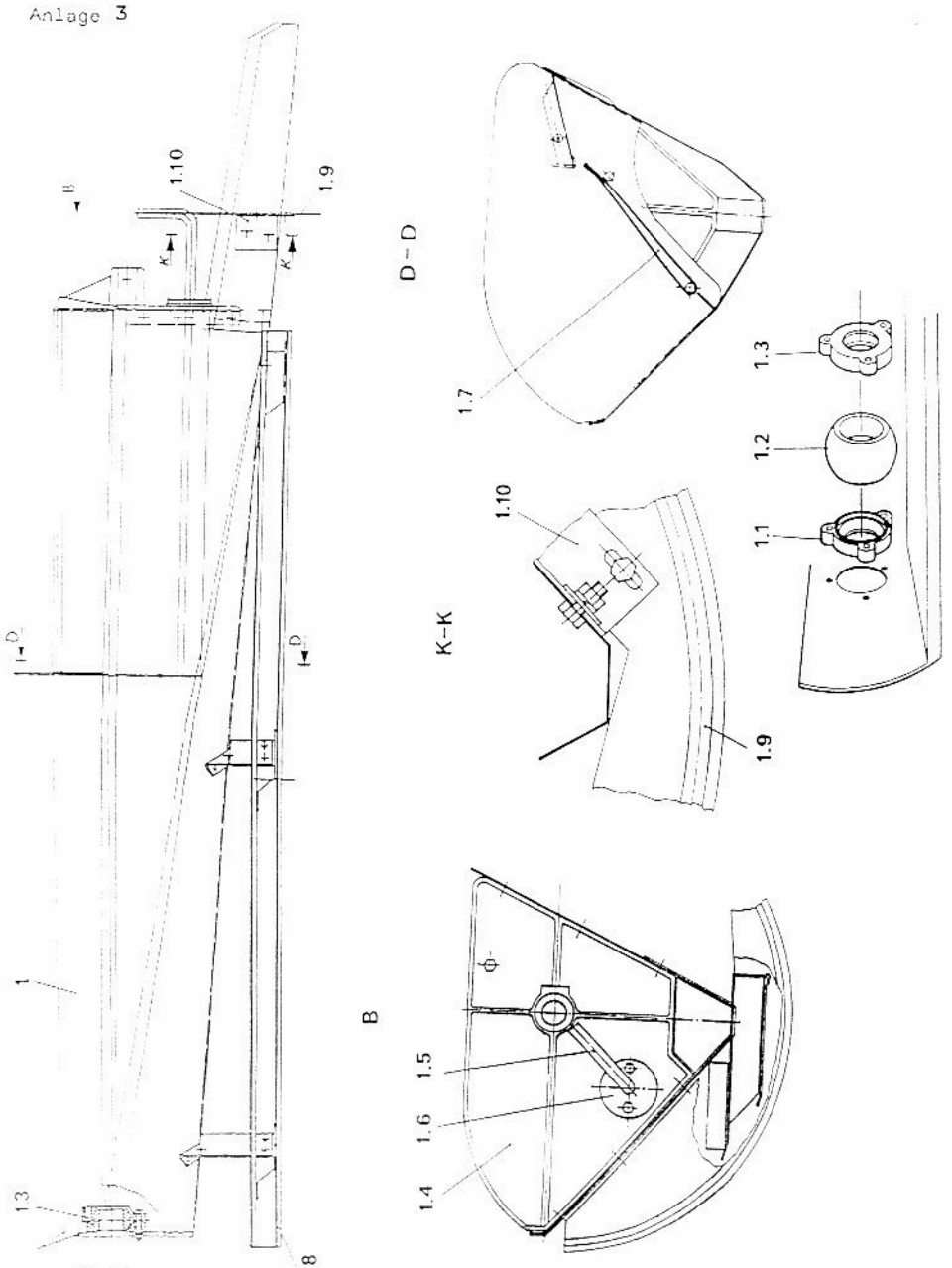
Anlage 3